資料　0－1

平成27年度環境技術実証事業運営委員会　第3回運営委員会
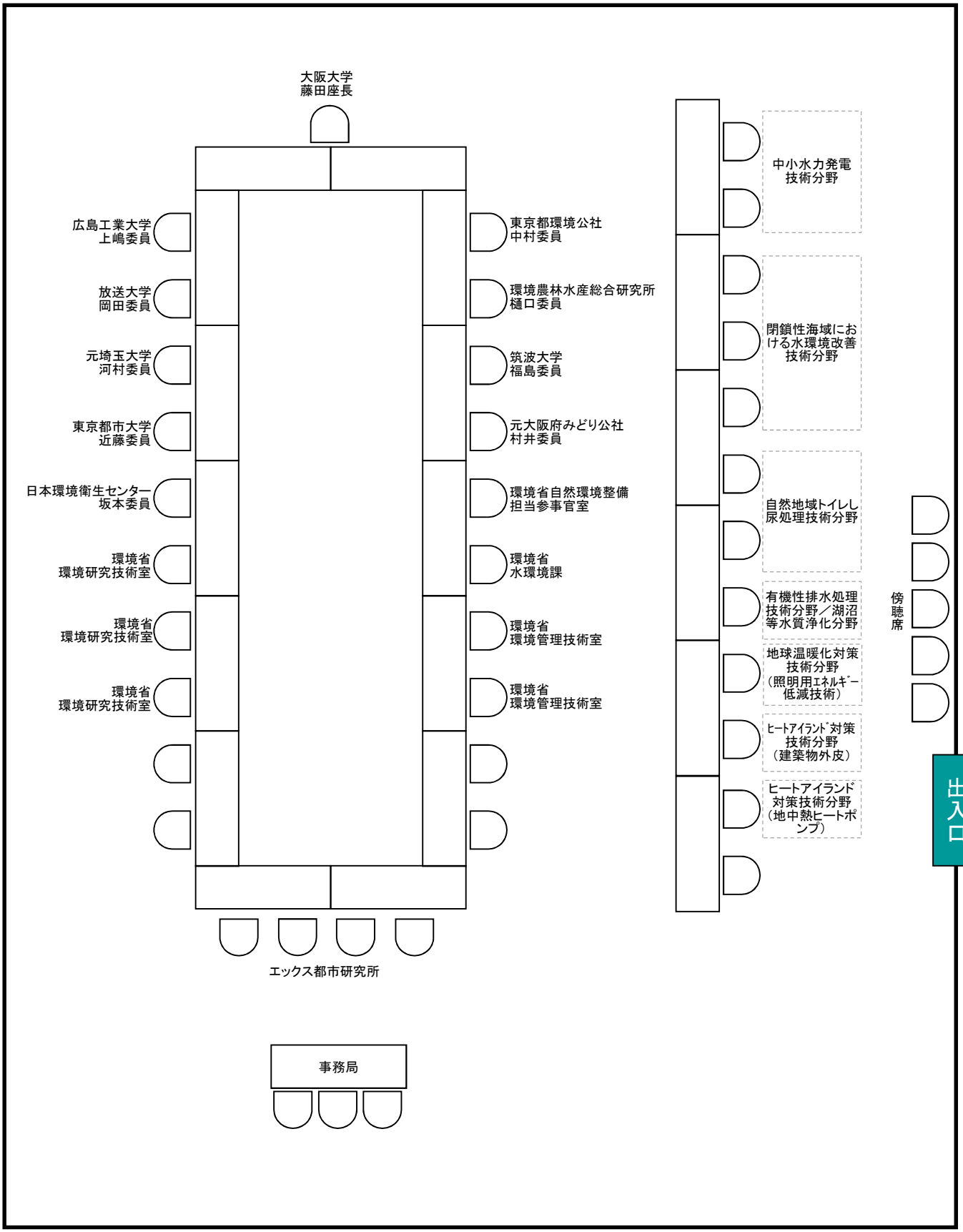
座席表