令和4年度新宿御苑西休憩所改修工事　数量調書

1. 建築工事

共通仮設

	部　位	項　目	幅	長さ	個所数	数量	備考
		仮囲い					
	図面より(A-32)	ガードフェンス　H=1,800	80.00	÷	1.80	44.44	
	合計					44.44	台　→45台
		クロスゲート					
	図面より(A-32)	W6,000×H1,800				1.00	
	合計					1.00	か所
		交通誘導員					
						5.00	想定：5人日
							※1日1名、資材の搬入出に係る日数（仮設設営・撤去期間を含む）10日、うち5日は閉園日の作業を想定。
	合計					5.00	人日

直接仮設

	部　位	項　目	幅	長さ	個所数	面積	備考
		墨出し（外壁改修）					
	外壁面積	腰壁　樹脂プラスターコテ塗り	改修拾い書より			6.72	
		巾木　樹脂プラスターコテ塗り	0.10	4.80	1	0.48	
		外壁　樹脂プラスターコテ塗り	改修拾い書より			13.23	
		柱型　樹脂プラスターコテ塗り	改修拾い書より			49.95	
		外壁　杉材本実張	改修拾い書より			13.89	
		外壁　杉材本実張	改修拾い書より			1.02	
		巾木　杉板	0.10	0.36	1	0.04	
		幕板　化粧材	0.27	46.16	1	12.23	
	合計					97.56	㎡
		墨出し（建具改修）					
	AW/1		5.68	2.63	1	14.94	
	AW/2		2.95	2.235	7	46.15	
	AD/1		2.94	2.63	2	15.46	
	AD/2		0.90	2.10	2	3.78	
	合計					80.33	㎡
		墨出し（内部改修）					
			17.50	6.80	1	119.00	
		管理室出入口	1.50	0.50	1	0.75	
	合計					119.75	㎡
	養生及び整理・清掃・跡片付け（外壁改修）						
		墨出し（外壁改修）に倣う				97.56	
						97.56	㎡

	部　位	項　目	幅	長さ	個所数	面積	備考
	養生及び整理・清掃・跡片付け（建具改修）						
		墨出し(建具改修)に倣う				80.33	
	合計					80.33	㎡
	養生及び整理・清掃・跡片付け（内部改修）						
	面積表より						
		墨出し(内部改修)に倣う				119.75	
	合計					119.75	㎡
		外部足場（枠組足場）	H	L			
①	南面	1通/A-B間	3.00	11.00	1	33.00	
②		三角部	1.96	11.00	0.5	10.78	
③	北面	6通/A-B間	3.00	6.60	1	19.80	
④		三角部	1.96	11.00	0.5	10.78	
⑤		管理室取合い三角部	1.52	4.40	-0.5	-3.34	
⑥	西面	B通/1－3間	3.00	9.92	1	29.76	
⑦		B通/3－5間	3.20	7.00	1	22.40	
⑧		B通/5－6間	3.40	0.18	1	0.61	
⑨	東面	A通/1－6間	3.00	21.70	1	65.10	
⑩	西面　軒の出違い	B/3	3.20	0.50	1	1.60	
⑪		B/5	3.40	0.50	1	1.70	
	合計					192.19	㎡

	部　位	項　目	幅	長さ	個所数	面積	備考
		内部足場（内部脚立足場）					
		中央部･A･B通/1－5間	14.00	1.00	3	42.00	
		1通/A-B	1.00	3.80	1	3.80	6.08-1.0*3
		5-6間/A-B	3.50	6.80	1	23.80	
		管理室出入口	1.50	0.50	1	0.75	
	合計					70.35	㎡
		養生シート					
	外部足場(枠組足場)	外部足場(枠組足場)				192.19	
	合計					192.19	㎡
		安全手摺(枠組足場)					
		1通/A-B間	11.00	1	1	11.00	
		6通/A-B間	6.60	1	1	6.60	
		B通/1－6間	17.10	1	1	17.10	
		A通/1－6間	21.70	1	1	21.70	
		B通/3･5	0.50	1	2	1.00	
	合計					57.40	m

西休憩所改修工事

部位	仕上	計算 高さ	幅	長さ	か所	体積	計	部位	仕上	計算 高さ	幅	長さ	か所	体積	計
＜室外機置場＞							m3								m3
① 鋤取り		0.13	3.40	3.40	1	1.50	1.96	再生クラッシャーラン	RC-40	0.15	3.00	2.60	1	1.17	1.01
② サビ御影石		0.13	0.30	1.70	-1	-0.07		サビ御影石		0.15	0.30	1.30	-1	-0.06	
③		0.13	0.30	0.50	-1	-0.02				0.15	0.30	0.10	-1		
④ アゴW550		0.10	0.55	3.40	1	0.19		アゴ下斜	014-0.10	0.15	0.04	2.10	2	0.03	
⑤		0.10	0.30	1.70	-1	-0.05				0.15	0.04	1.90	2	0.02	
⑥		0.10	0.30	0.50	-1	-0.02		U字溝	2.065+0.04	0.15	0.46	2.11	-1	-0.15	
⑦ アゴW250		0.10	0.75	3.40	1	0.26									
⑧		0.10	0.75	2.10	2	0.32									
U字溝		0.23	0.46	0.55	-1	-0.06									
		0.13	0.46	1.515	-1	-0.09									
							m3								
埋戻し	根切り					1.96	0.82								
	GL下体積					-1.14									
							m3								
GL下体積	室外機置場地業	0.13	3.00	2.60	1	1.01	1.14								
サビ御影石		0.13	0.30	1.30	-1	-0.05									
		0.13	0.30	0.10	-1	-0.004									
アゴW550		0.10	0.55	2.60	1	0.14									
		0.10	0.30	1.30	-1	-0.04									
		0.10	0.30	0.10	-1	-0.003									
アゴW250		0.10	0.35	2.60	1	0.09									
		0.10	0.35	2.10	2	0.15									
U字溝		0.23	0.46	0.55	-1	-0.06									
		0.13	0.46	1.515	-1	-0.09									

名称	コンクリート(体積)				型枠(面積)				鉄筋								オールアンカー	メッシュ筋
		軸部	土間コン	設備基礎	壁	土間	設備基礎				D10	D13	D16				M10	φ6 150目
NO																		
1 床立上り		0.35			4.66							5.16					40.00	
2 土間コン			1.14			1.90												5.68
3 設備基礎				0.18			0.66				29.40							
計		0.35	1.14	0.18	4.66	1.90	0.66		m		29.40	5.16					40.00	5.68
									単重		0.560	0.995	1.560					
									kg		16.46	5.13						
									ロス込 kg	×1.04	17.12	5.34						
									NET	0.022	ton							

名称	コンクリート					型枠				鉄筋										オールアンカー
	寸法			か所	体積	寸法		か所	面積	形状	径	長さ	本数	か所	D10	D13	D16	D19	D22	D13
1. 壁立上り																				
H=350W=150																				
A･B通/1－6	0.35	0.15	0.15	14	0.11	0.70	0.15	14	1.47	タテ筋	オールアンカーD13		1	14						14.00
H=145W=110																				
B通/5－6	0.145	0.11	0.68	1	0.01	0.29	0.68	1	0.20	ヨコ筋	D13	0.68	1	1		0.68				
	0.145	0.24	0.30	1	0.01	0.29	0.30	1	0.09		D13	0.30	1	2		0.60				
										タテ筋	オールアンカーD13		4	1						4.00
											オールアンカーD13		2	2						4.00
6通/A-B	0.145	0.11	3.725	1	0.06	0.29	3.73	1	1.08	ヨコ筋	D13	3.73	1	1		3.73				
AW/12下	0.145	0.18	0.15	1	0.004	0.29	0.15	1	0.04		D13	0.15	1	1		0.15				
										タテ筋	オールアンカーD13		16	1						16.00
											オールアンカーD13		2	1						2.00
柱頭補修																				
はつり跡	0.45	0.145	0.25	10	0.16	0.45	0.25	10	1.13											
						0.45	0.145	10	0.65											
					0.35				4.66							5.16				40.00

名称	コンクリート					型枠				鉄筋										メッシュ筋
	寸法			か所	体積	寸法		か所	面積	形状	径	長さ	本数	か所	D10	D13	D16	D19	D22	φ6 150目
2. 土間コン(室外機置場)																				
既存補修																				
スロープヨコ	0.15	0.48	1.70	1	0.12															
スロープ上	0.15	2.78	0.60	1	0.25															
U字溝	0.15	0.46	1.70	-1	-0.12															
U字溝	0.15	2.78	0.46	-1	-0.19															
空調室外機置場																				
①	0.15	2.90	2.40	1	1.04	0.25	2.60	2	1.30	メッシュ筋	φ6	2.90	2.40	1						6.96
② サビ御影石	0.15	0.30	1.20	-1	-0.05	0.25	2.40	1	0.60	メッシュ筋	φ6	0.30	1.20	-1						-0.36
③ U字溝	0.15	2.065	0.46	-1	-0.14					メッシュ筋	φ6	2.065	0.46	-1						-0.95
④ アゴ	0.10	0.55	2.40	1	0.13															
⑤	0.10	0.25	2.40	1	0.06															
⑥	0.10	0.25	2.10	2	0.11															
⑦ サビ御影石	0.10	0.30	1.20	-1	-0.04															
⑧ U字溝	0.10	0.55	0.46	-1	-0.03															
					1.14				1.90											5.65

名称	コンクリート					型枠				鉄筋										メッシュ筋
	寸法			か所	体積	寸法		か所	面積	形状	径	長さ	本数	か所	D10	D13	D16	D19	D22	φ6 150目
3. 設備基礎																				
基礎立上り	0.15	1.10	1.10	1	0.18	0.15	4.40	1	0.66		D10	2.10	7	1	14.70					
											D10	2.10	7	1	14.70					
					0.18				0.66						29.40					

改修鉄骨集計

西休憩所改修工事

名称											中B	HTB	HTB	AB		
	PL-6	PL-9	PL-12	LC-100×50		□-100×100	H-150×150	CT-150×75	L-65×65	L-75×75	M12	M16	M16	M16		
				20×2.3		×3.2	×7×10	×7×10	×6	×6	L=35	L=40	L=45	L=400		
P1	0.150	0.208	0.440				16.400	0.700					12.00	20.00		
P2																
P3	0.746	4.374				30.974						38.00				
P4																
P5	0.673			21.900					17.200		12.00	12.00				
P6																
P7				38.225						3.200	32.00					
P8				17.635						1.200	12.00					
P9																
計	1.569	4.582	0.440	77.760		30.974	16.400	0.700	17.200	4.400	56.00	50.00	12.00	20.00		
単重	47.10	70.65	94.20	4.06		9.52	31.10	15.55	5.91	6.85						
kg	73.90	323.72	41.45	315.71		294.87	510.04	10.89	101.65	30.14						
ロス	1.03	1.03	1.03	1.05		1.05	1.05	1.05	1.05	1.05	1.04	1.04	1.04			
kg	76.12	333.43	42.69	331.50		309.61	535.54	11.43	106.73	31.65	58.24	52.00	12.48			
			ロス込み	1778.70	kg											
											ロス込み					
											1778.70					
											NET					
	PL	□			LC	H	C	L			TOTAL					
総合計	439.07	294.87			315.71	520.93		131.79			1702.37	kg				
										スクラップ	76.33	×0.7＝	53.43	kg		

名称	両隅	両隅		片隅	片隅			片隅		ケミカルアンカー	ケミカルアンカー	オールインアンカー	オールインアンカー	オールインアンカー		
	6mm	9mm		3.2mm	7mm			2.3mm		M12	M12	M10	M10	M10		
								現場溶接		横向き	下向き	横向き	下向き	上向き		
P1										4.000						
P2	1.000	1.000			0.130											
P3										38.000	38.00	2.00				
P4	1.520	15.295		8.000												
P5																
P6	8.988							2.400								
P7													11.00			
P8												5.00	3.00			
P9								1.800								
計	11.508	16.295		8.00	0.130			4.200		42.000	38.00	7.00	14.00			
	1.39	2.72		0.25	0.70			0.25								
	16.00	44.32		2.00	0.09			1.05								
		溶接計			現場溶接計											
		44.320	m		1.05	m										

改修鉄骨数量拾い

名称	形状		計算		本数	か所	PL-12	PL-9	PL-6	H 150×150 ×7×10	CT 100×75 ×7×10		ケミカルアンカー M13 横向き	HTB M16 L=20	AB M16 L=400		
小梁																	
SB1																	
1・5通A－B間																	
柱面 BPL	PL	12	0.220	0.400	2	2	0.352										
AB	AB	M16 L=400			8	2									16.000		
GPL	PL	9	0.200	0.132	2	2		0.105									
	PL	9	0.150	0.080	2	2		0.048									
TOPPL	PL	6	0.200	0.150	2	2			0.120								
M	H	150×150×7×10	5.800		1	2				11.600							
HTB	HTB	M16 L=20			4	2								8.000			
6通A－B間																	
柱面 BPL	PL	12	0.220	0.400	1	1	0.088										
AB	AB	M16 L=400			4	1									4.000		
GPL	PL	9	0.200	0.132	1	1		0.026									
	PL	9	0.150	0.080	1	1		0.012									
TOPPL	PL	6	0.200	0.150	1	1			0.030								
壁面 GPL受	CT	150×75×7×10	0.700		1	1					0.700						
GPL	PL	9	0.215	0.080	1	1		0.017									
ケミカルアンカー	ケミカルアンカー M13				4	1							4.000				
M	H	150×150×7×10	4.800		1	1				4.800							
HTB	HTB	M16 L=20			4	1								4.000			
							0.440	0.208	0.150	16.400	0.700		4.000	12.000	20.000		

名称	形状		計算		本数	か所				両隅 9mm	片隅 7mm	両隅 6mm					
小梁																	
SB1																	
1･5通A－B間																	
柱面 BPL-GPL	両隅	9mm	0.200		2	2				0.800							
GPL-TOPPL	両隅	6mm	0.200		2	2						0.800					
6通A－B間																	
柱面 BPL-GPL	両隅	9mm	0.200		1	1				0.200							
GPL-TOPPL	両隅	6mm	0.200		1	1						0.200					
壁面 CT-GPL	片隅	7mm	0.065		2	1					0.130						
										1.000	0.130	1.000					

名称	形状		計算		本数	か所	PL-12	PL-9	PL-6		□ 100×100 ×3.2	ケミカルアンカー M13 下向き	ケミカルアンカー M13 横向き	オールインアンカー M10 横向き	HTB M16 L=15		
小梁																	
SB2																	
A・B通　1-6間																	
柱面 BPL	PL	9	0.510	0.320	1	19		3.100									
BPL受	PL	9	0.510	0.171	1	19		1.656									
	PL	9	0.350	0.110	1	-19		-0.731									
RIBPL	PL	6	0.080	0.061	1	19			0.092								
ケミカルアンカー	ケミカルアンカー　M13				2	19							38.000				
ケミカルアンカー	ケミカルアンカー　M13				2	19						38.000					
BPL	PL	9	0.160	0.090	1	19		0.273									
RIBPL	PL	9	0.045	0.090	1	19		0.076									
壁面 BPL	PL	6	0.260	0.15	1	1			0.039								
オールインアンカー	オールインアンカー　M10				2	1								2.000			
M	□	100×100×3.2	3.270		1	9					29.430						
	□	100×100×3.2	1.544		1	1					1.544						
ENDPL	PL	6	0.150	0.120	2	9			0.324								
ENDPL	PL	6	0.150	0.120	1	1			0.018								
柱面側																	
GPL	PL	6	0.160	0.090	2	9			0.259								
GPL	PL	6	0.160	0.090	1	1			0.014								
HTB	HTB	M16　L=15			4	9									36.000		
HTB	HTB	M16　L=15			2	1									2.000		
								4.374	0.746		30.974	38.000	38.000	2.000	38.000		

名称	形状		計算		本数	か所				両隅 9mm	片隅 3.2mm	両隅 6mm					
小梁																	
SB2																	
A･B通 1-6間																	
柱面 BPL-GPL受	両隅	9mm	0.510		1	19				9.690							
GPL-RIBPL	両隅	6mm	0.080		1	19						1.520					
SB2側																	
BPL-GPL	両隅	9mm	0.160		1	19				3.040							
GPL-RIBPL	両隅	9mm	0.045		1	19				0.855							
	両隅	9mm	0.090		1	19				1.710							
壁面 BPL-SB2	片隅	3.2mm	0.400		1	1					0.400						
端部																	
ENDPL-SB2	片隅	3.2mm	0.400		1	19					7.600						
										15.295	8.000	1.520					

名称	形状		計算		本数	か所	PL-6			LC 100×50 ×20×2.3	L 65×65×6			HTB M16 L=15	中B M12 L=10		超音波探傷試験
小梁																	
SB3																	
A－B間　5－6間																	
SB1 スチフナー	PL	6	0.130	0.072	2	6	0.112										
GPL	PL	6	0.390	0.150	1	6	0.351										
RIBPL	PL	6	0.350	0.050	2	6	0.210										
M	LC	100×50×20×2.3	3.650		2	3				21.900							
HTB	M16	L=15			2	6								12.000			
d	L	65×65×6	4.000		1	4					16.000						
	L	65×65×6	0.100		3	4					1.200						
	中B	M12　L=10			3	4									12.000		
							0.673			21.900	17.200			12.000	12.00		

名称	形状		計算		本数	か所				両隅 9mm	片隅 2.3mm	両隅 6mm					
小梁											現場溶接						
SB3																	
A－B間 5ー6間																	
SB1 スチフナー	両隅	6mm	0.130		2	6						1.560					
	両隅	6mm	0.072		4	6						1.728					
GPL-SB1	両隅	6mm	0.150		1	6						0.900					
GPL-RIBPL	両隅	6mm	0.350		2	6						4.200					
	両隅	6mm	0.050		2	6						0.600					
d	片隅	2.3mm	0.100		2	12					2.400						
											2.400	8.988					

名称	形状		計算		本数	か所	PL-6			L 75×75 ×6		LC 100×50 ×20×2.3		中B M12 L=10	オールインアンカー M10 下向き	オールインアンカー M10 上向き	オールインアンカー M10 横向き
胴縁																	
6通																	
下端	LC	100×50×20×2.3	3.785		1	1						3.785					
	LC	100×50×20×2.3	0.255		2	1						0.510					
オールインアンカー	オールインアンカー M10				8	1									8.000		
オールインアンカー	オールインアンカー M10				1	1									1.000		
タテ	LC	100×50×20×2.3	2.555		8	1						20.440					
タテ ダブル	LC	100×50×20×2.3	2.555		2	1						5.110					
タテ ドアヨコ	LC	100×50×20×2.3	2.555		1	1						2.555					
	LC	100×50×20×2.3	2.510		1	1						2.510					
タテ ドア上	LC	100×50×20×2.3	0.355		1	1						0.355					
上下 カウンター	LC	100×50×20×2.3	0.300		2	2						1.200					
オールインアンカー	オールインアンカー M10				2	1									2.000		
タテ カウンター	LC	100×50×20×2.3	0.405		2	1						0.810					
ヨコ ドア上	LC	100×50×20×2.3	0.950		1	1						0.950					
上 タテ受	L	75×75×6	0.100		11	1				1.100							
中B	中B	M12 L=10			11	1								11.000			
下 タテ受	L	75×75×6	0.100		11	1				1.100							
中B	中B	M12 L=10			11	1								11.000			
ヨコ受	L	75×75×6	0.100		2	1				0.200							
ヨコ受	L	75×75×6	0.100		4	2				0.800							
中B ドア上	中B	M12 L=10			2	1								2.000			
中B カウンター	中B	M12 L=10			4	2								8.000			
										3.200		38.225		32.000	11.00		

名称										L		LC		中B	オールインアンカー	オールインアンカー	オールインアンカー
	形状		計算		本数	か所	PL-6			75×75		100×50		M12	M10	M10	M10
胴縁										×6		×20×2.3		L=10	下向き	上向き	横向き
B通																	
下端	LC	100×50×20×2.3	0.800		1	1						0.800					
	LC	100×50×20×2.3	0.300		2	1						0.600					
オールインアンカー	オールインアンカー M10				2	1									2.000		
オールインアンカー	オールインアンカー M10				1	1									1.000		
タテ	LC	100×50×20×2.3	2.555		3	1						7.665					
タテ 外	LC	100×50×20×2.3	2.510		2	1						5.020					
タテ RC下	LC	100×50×20×2.3	1.890		1	1						1.890					
オールインアンカー	オールインアンカー M10				4	1											4.00
タテ ドア上	LC	100×50×20×2.3	0.355		2	1						0.710					
ヨコ ドア上	LC	100×50×20×2.3	0.950		1	1						0.950					
上 タテ受	L	75×75×6	0.100		5	1				0.500							
中B	中B	M12 L=10			5	1								5.000			
下 タテ受	L	75×75×6	0.100		5	1				0.500							
中B	中B	M12 L=10			5	1								5.000			
ヨコ受	L	75×75×6	0.10		2	1				0.200							
中B	中B	M12 L=10			2	1								2.000			
オールインアンカー	オールインアンカー M10				1	1											1.00
										1.200		17.635		12.000	3.00		5.00

名称	形状		計算		本数	か所					片隅 2.3mm 現場溶接						
胴縁																	
6通																	
上下 タテ受	片隅	2.3mm	0.040		10	2					0.800						
ヨコ受	片隅	2.3mm	0.100		2	1					0.200						
ヨコ受	片隅	2.3mm	0.040		4	2					0.320						
B通																	
上下 タテ受	片隅	2.3mm	0.040		5	2					0.400						
ヨコ受	片隅	2.3mm	0.040		2	1					0.080						
											1.800						

改修外部仕上集計

	部位	面戸	鉄骨面	管理室外壁	外壁	外壁	外壁	外壁	腰壁	巾木	巾木上	外壁
	項目	杉板材 25×110	断熱塗料	米松板張t9 W=120	シーリング	間仕切り天井塞ぎ	間仕切り天井塞ぎ	妻壁側ベントキャップ	アクリル樹脂プラスターコテ塗り	アクリル樹脂プラスターコテ塗り	水切り t0.4	アクリル樹脂プラスターコテ塗り
		防腐塗料・自然塗料塗	BPL面	合板t9捨張り	15×15	30 × 100 L100	30 × 100 L300	アルミ製φ150	モルタル塗り	モルタル塗り	屋根同材	ラスモルタル塗り
		受材30×45、30×30		防腐塗料						H=100	シーリング無し	アスファルトフェルト430
		自然塗料塗										耐水合板t12
	合計	m 31.80	m2 1.95	m2 0.59	m 5.12	本 1.00	本 1.00	箇所 2.00	m2 6.72	m 4.80	m 4.80	m2 13.23
No.												
1	軒天	31.80	1.95									
2	柱型											
3	外壁				5.12	1.00	1.00		6.72	4.80	4.80	13.23
4	化粧幕板			0.59								
5	テラス・犬走り							2.00				
6	煙突											

改修外部仕上集計

	部位	柱型	妻壁	外壁	外壁	外壁	巾木	幕板	幕板下	幕板下地	幕板	管理室屋根(隙間ふさぎ)		
	項目	アクリル樹脂プラスターコテ塗り	杉材本実張t12	杉材本実張t12	水切り t0.4	コーナー材	杉板巾木t18	化粧材 杉板	化粧材 杉板	下地材	埋木	壁	壁	
		モルタル塗り	防腐塗料	防腐塗料	屋根同材	30×30	防腐塗料	防腐塗料	防腐塗料	25×185	40×30	CB t100	防水モルタル塗	
			アスファルトフェルト430	アスファルトフェルト430	シーリング無し	防腐塗料	H=100	25×225(28×228)	25×75(28×78)					
			耐水合板t12	耐水合板t12	妻壁									
			胴縁36×36 @300											
	合計	m2 49.75	m2 13.89	m2 1.02	m 13.76	m 2.56	m 0.36	m 46.16	m 4.78	m 11.30	m 33.68	m2 0.48	m2 0.48	
No.														
1	軒天													
2	柱型	49.75												
3	外壁		13.89	1.02	13.76	2.56	0.36							
4	化粧幕板							46.16	4.780	11.30	33.68	0.48	0.48	
5	テラス・犬走り													
6	煙突													

改修外部仕上集計

	部位	煙突天端	煙突下端	煙突下端	煙突下端	テラス床	テラス床	室外機置場床	設備基礎天端	設備基礎立上り	トラフ	トラフ	トラフ	室外機置場	室外機置場
		化粧カバー	化粧パネル	壁見切	下地材	モルタル塗金ゴテ	既存床洗浄	コンクリート金ゴテ	コンクリート金ゴテ	コンクリート打放し補修	冷媒配管用トラフ W360	浸透桝	水抜きパイプ	スチールメッシュフェンス	スチールメッシュ門扉
	項目	フッ素樹脂塗装アルミ亜鉛鋼板	アルミt3.0	50×50 (53×53)			モルタル面	目地切り			グレーチング蓋	360角	VP65φ L=500	H=1,800	880×H1,800
		t1.0 800角	480×516									グレーチング蓋			
		端部化粧カバー留金物付													
		PL-1.6加工													
	合計	か所 1.00	か所 1.00	m 2.00	m 2.25	m2 1.58	m2 66.16	m2 4.11	m2 1.21	m2 0.66	m 6.57	か所 1.00	か所 1.00	m 8.32	か所 1.00
No.															
1	軒天														
2	柱型														
3	外壁														
4	化粧幕板														
5	テラス・犬走り					1.58	66.16	4.11	1.21	0.66	6.57	1.00	1.00	8.32	1.00
6	煙突	1.00	1.00	2.00	2.25										

改修外部仕上拾い

1. 軒天

	部位		仕上	数量 幅	長さ	数量	面積(㎡)	計		部位		仕上	数量 幅	長さ	数量	面積(㎡)	計
																	m
										面戸	A通	杉板材　25×110	1.06	3	5	15.90	31.80
											B通	防腐塗料･自然塗料塗	1.06	3	5	15.90	
												受材30×45　自然塗料塗					
												受材30×30　自然塗料塗					
										鉄骨面							㎡
										SB2	BPL面	断熱塗料	0.32	0.205	19	1.25	1.95
													0.08	0.205	19	0.31	
													0.171	0.12	19	0.39	

2. 柱型

	部位		仕上	数量 幅	長さ	数量	面積(㎡)	計		部位		仕上	数量 幅	長さ	数量	面積(㎡)	計
	柱型							㎡									
①	短辺		樹脂プラスターコテ塗り	2.70	0.50	11	14.85	49.75									
②	長辺		モルタル塗り	2.70	1.06	3	8.59										
③	長辺	AD/1ヨコ		2.70	0.48	4	5.18										
④	長辺	AD/2ヨコ		2.70	0.495	1	1.34										
⑤	長辺	AW/2ヨコ		2.70	0.425	14	16.07										
				2.25	0.07	14	2.21										
⑦	短辺	AW/1ヨコ		2.70	0.20	2	1.08										
⑧	短辺	LC-100		2.70	0.16	1	0.43										

3. 外壁

	部位		仕上	数量 幅	長さ	数量	面積・長さ	計		部位		仕上	数量 高さ	長さ	数量	面積・長さ	計
								㎡									㎡
ク	腰壁	A・B通	樹脂プラスターコテ塗り	0.32	3.00	7	6.72	6.72	オ	外壁	妻壁上部	杉材本実張t12	1.04	6.68	2	13.89	13.89
			モルタル塗り									防腐塗料					
												アスファルトフェルト430					
												耐水合板t12					
												胴縁36×36　@300					
								m		外壁							㎡
シ	巾木	B/5-6	樹脂プラスターコテ塗り	0.49	1	1	0.49	4.80		6通AD/2ヨコ		防腐塗料	2.56	0.15	1	0.38	1.02
			モルタル塗り	0.10	1	1	0.10					アスファルトフェルト430	2.56	0.21	1	0.54	
			H=100	0.30	1	1	0.30			カウンター上		耐水合板t12	0.515	0.19	1	0.10	
		6/A -B		3.76	1	1	3.76										
				0.15	1	1	0.15										
								㎡									m
セ	外壁	B/5-6	樹脂プラスターコテ塗り	2.56	1.42	1	3.64	13.23		巾木	6通AD/2	杉板巾木t18	0.15	1	1	0.15	0.36
			ラスモルタル塗り	2.56	0.10	1	0.26					防腐塗料	0.21	1	1	0.21	
			アスファルトフェルト430	2.56	0.31	1	0.79					H=100					
		AD/2	耐水合板t12	1.90	0.90	-1	-1.71										
		6/A -B		2.56	4.67	1	11.96										
		AD/2		1.90	0.90	-1	-1.71										m
										外壁	妻壁上部	水切り　t0.4	6.68	1	2	13.36	13.76
											笠木	屋根同材	0.20	2	1	0.40	
								m									
	巾木上	B/5-6	水切り　t0.4	0.49	1	1	0.49	4.80									
			屋根同材	0.10	1	1	0.10										
			シーリングなし	0.30	1	1	0.30										m
		6/A -B		3.76	1	1	3.76		く	外壁		コーナー材	2.56	1	1	2.56	2.56
				0.15	1	1	0.15					40×40(43×43)					
												防腐塗料					
								m									
	外壁	B/5-6	シーリング　15×15	2.56	1	1	2.56	5.12									
		6/A		2.56	1	1	2.56				妻壁高さ	375+(375+1,334)＝2,086					
												2,086/2＝1.043					
																	箇所
												妻壁側ベントキャップアルミ製φ150			2.00		2.00

4. 化粧幕板

部位		仕上	数量 長さ	本数	か所	面積・長さ	計
							㎡
幕板	A・B通	化粧材　杉板	17.75	1	2	35.50	46.16
	1・6通	自然塗料塗	7.05	1	2	14.10	
管理室	6通	25×225(28×228)	1.615	1	-1	-1.62	
	B通		1.815	1	-1	-1.82	
							m
幕板下	6通	化粧材　杉板	4.78	1	1	4.78	4.78
		自然塗料塗					
		25×75(28×78)					
							m
幕板下地	1通	下地材(25×75)	6.20	1	1	6.20	11.30
	6通	25×185	5.10	1	1	5.10	
							m
幕板下地	A・B通	埋木	17.75	1	2	35.50	33.68
管理室	B通	40×30	1.815	1	-1	-1.82	
管理室							㎡
外壁	管理室B	板張　t9	0.25	0.36	1	0.09	0.59
		合板t9捨て張り共	0.15	0.26	-1	-0.04	
	管理室6		1.665	0.50	1	0.83	
			0.87	0.50	1	0.44	
			1.665	0.29	-1	-0.48	
			0.87	0.29	-1	-0.25	

部位		仕上	数量 幅	長さ	数量	面積(㎡)	計
管理室屋根(隙間ふさぎ)							㎡
壁		CB　t100	0.24	0.90	1	0.22	0.48
			0.24	1.10	1	0.26	
							㎡
壁		防水モルタル塗	0.24	0.90	1	0.22	0.48
			0.24	1.10	1	0.26	
外壁							

5. テラス

	部位		仕上	数量 幅	長さ	数量	面積(㎡)	計
								㎡
①	床	1通	モルタル塗金ゴテ					1.58
②								
③		AD/1		3.06	0.025	2	0.15	
		6通	撤去図より				4.00	
④		内部側		0.075	4.925	-1	-0.37	
⑤	RC	110/2		0.055	3.725	-1	-0.20	
⑥	RC	180-55		0.125	0.15	-1	-0.02	
⑦		AD/2		0.035	0.90	-1	-0.03	
⑧		トラフ		0.46	2.16	-1	-0.99	
⑨				2.40	0.46	-1	-1.10	
		B通	撤去図より				0.40	
⑩		内部側		0.075	1.76	-1	-0.13	
⑪	RC	110/2		0.055	0.68	-1	-0.04	
⑫	RC	240-55		0.185	0.30	-1	-0.06	
⑬		AD/2		0.035	0.90	-1	-0.03	
								㎡
	床	室外機置場	コンクリート金ゴテ	2.90	2.40	1	6.96	4.11
			目地切り	0.30	1.30	-1	-0.39	
		トラフ		0.48	2.61	-1	-1.25	
		設備基礎		1.10	1.10	-1	-1.21	
	床							㎡
①	3－4間	ｽﾛｰﾌﾟ	既存床洗浄	3.20	2.80	2	17.92	66.16
②	5－6間	ｽﾛｰﾌﾟ	ﾓﾙﾀﾙ面	1.90	2.80	1	5.32	
③		管理室		0.40	1.30	-0.5	-0.26	
④	6通	ｽﾛｰﾌﾟ		1.70	3.10	1	5.27	
⑤				0.30	1.70	1	0.51	
⑥	A通	通路		19.50	0.925	1	18.04	
⑦	B通	通路		16.80	0.925	1	15.54	
⑧		撤去部		0.78	0.535	-2	-0.83	
⑨	6通	通路		0.78	3.475	1	2.71	
⑩		-370		0.075	1.50	-1	-0.11	
⑪		-295+480		0.48	1.60	-1	-0.77	
⑫		階段前		2.815	1.00	1	2.82	

部位		仕上	数量 長さ	本数	か所	面積・長さ	計
							m
トラフ		冷媒配管用トラフ　W360	1.70	1	1	1.70	6.57
		グレーチング蓋	4.865	1	1	4.87	
							か所
浸透桝		360角					1.00
		グレーチング蓋					
							か所
トラフ		水抜きパイプ					1.00
		VP65φ　L=500					
							m
室外機置場		スチールメッシュフェンス	2.40	2	1	4.80	8.32
		H=1,800	2.20	2	1	4.40	
	門扉		0.88	1	-1	-0.88	
							か所
室外機置場		スチールメッシュ門扉					1.00
		880×H1,800					
							㎡
室外機置場床		コンクリート金ゴテ	1.10	1.10	1	1.21	1.21
							㎡
室外機置場立上り		コンクリート打放し補修	0.15	4.40	1	0.66	0.66

6. 煙突

	部位		仕上	数量 長さ	本数	か所	面積・長さ	計		部位		仕上	数量 長さ	本数	か所	面積(㎡)	計
								m		煙突							か所
	壁		壁見切	0.52	2	1	1.04	2.00		天端		化粧カバー					1.00
			50×50(53×53)	0.48	2	1	0.96					フッ素樹脂塗装					
												アルミ亜鉛鋼板t1.0　800角					
												端部化粧カバー留金物付					
								m				PL-1.6加工					
	壁		下地材	0.75	3	1	2.25	2.25									
			40×45														
																	か所
										下端		化粧パネル					1.00
												アルミt3.0					
												480×516					
											1						

改修内部仕上集計

	部位	床	床	巾木	巾木					
	項目	塩ビタイル張り	モルタル塗り金ゴテ	杉板巾木 H=100	ステンレス巾木					
		セルフレベリング	撤去跡補修	自然塗料塗	H=100					
				胴縁30×30						
	合計	m2 116.26	m2 0.50	m 38.37	m 2.37					
No.										
1	休憩室	116.26	0.50	38.37	2.37					

改修内部仕上集計

	部位	腰壁	壁	壁	柱型	妻壁	壁	壁	壁				
	項目	合板t9捨張り	合板t9捨張り	PBt12.5+9.5	杉板本実張り t12	合板t12捨張り	杉板本実張り t12	断熱材	間仕切				
		杉板本実張りt 12	杉板本実張りt 12	EP	自然塗料塗	杉板本実張りt 12	自然塗料塗	発泡ウレタンt30	LGS W=65				
		自然塗料塗	自然塗料塗	胴縁30×30 @300	胴縁30×30 @300	自然塗料塗	TR下						
		胴縁30×30 @300	胴縁30×30 @300			胴縁36×36 @300							
	合計	m2 6.13	m2 4.56	m2 14.02	m2 36.83	m2 15.14	m² 2.53	m2 82.90	m2 1.84				
No.													
1	休憩室	6.13	4.56	14.02	36.83	15.14	2.53	82.90	1.84				

改修内部仕上集計

	部位	壁	壁	壁	袖壁	天井	幕板	壁	天井	天井	妻壁	妻壁
	項目	壁見切りA	壁見切りB	壁見切りC	壁見切りD	壁見切り	化粧材　杉板	仝佐下地	仝佐埋木	壁見切り	間仕切　土台	間仕切　間柱
		自然塗料塗	自然塗料塗	自然塗料塗	PL- 1.6加工	自然塗料塗	自然塗料塗	構造材	40×30	自然塗料塗	構造材	構造材
		55×55(58×58)	45×55(48×58)	40×40(43×43)	129×25	40×40(43×43)	25×225(28×228)	25×185		40×57(43×60)	105×105	105×45
		柱コーナー	柱天端	壁コーナー	L=2660	下り壁				TR下		
					DP塗り							
	合計	m 51.02	m 9.05	m 4.98	か所 1.00	m 5.71	m 34.10	m 7.00	m 27.55	m 14.08	m 14.00	m 39.00
No.												
1	休憩室	51.02	9.05	4.98	1.00	5.71	34.10	7.00	27.55	14.08	14.00	39.00

改修内部仕上集計

	部位	壁	壁	壁	壁	壁	壁	壁	壁	壁	壁	
	項目	額縁	額縁	額縁	額縁	額縁	額縁	額縁	額縁	額縁	額縁	額縁
		自然塗料塗	防腐塗料	自然塗料塗	防腐塗料	自然塗料塗	自然塗料塗	防腐塗料	自然塗料塗	防腐塗料	防腐塗料	自然塗料塗
		25×75(28×78)	25×75(28×78)	25×77(30×80)	25×67(30×70)	25×76(30×79)	25×77(30×80)	25×67(30×70)	25×75(28×78)	25×75(28×78)	25×90(28×93)	25×104(30×107)
		AD/1	AD/1(外部)	AD/2	AD/2(外部)	AD/2	AD/2	AD/2(外部)	AW/1	AW/1(外部)	AW/2(外部)	AW/2
		上	上	上	上	タテ	タテ	タテ	上	上	上	下
	合計	m 5.88	m 5.88	m 1.80	m 1.80	m 2.10	m 2.10	m 6.30	m 5.68	m 5.68	m 20.65	m 20.65
No.												
1	休憩室	5.88	5.88	1.80	1.80	2.10	2.10	6.30	5.68	5.68	20.65	20.65

改修内部仕上集計

	部位	天井	天井	天井	天井	天井	天井	既存鉄骨面	鉄骨面	既存鉄骨面		
	項目	合板t5.5捨張り	米松板張t12	米松板張t12 W=120	天井点検口	天井開口	天井開口	DP塗	ｹﾚﾝﾝの上	断熱塗料		
		杉板本実張りt10	自然塗料塗	自然塗料塗	450角	400×1300	150φ	ｹﾚﾝﾝの上	錆止	BPL		
		自然塗料塗	野縁40×45 @300		アルミ化粧枠			錆止共				
		野縁30×40 @300										
	合計	m2 22.08	m2 3.71	m2 6.78	か所 5.00	か所 2.00	か所 17.00	m2 13.00	m2 4.67	m2 1.95		
No.												
1	休憩室	22.08	3.71	6.78	5.00	2.00	17.00	13.00	4.67	1.95		

改修内部仕上拾い

1. 休憩室

	部位		仕上	数量 幅	長さ	数量	面積(㎡)	計
								㎡
①	床		塩ビタイル	17.395	6.65	1	115.68	116.26
②		管理室前	セルフレベリング	1.28	0.455	1	0.58	
								㎡
	床	AW/1ヨコ	モルタル塗金ゴテ	0.025	5.80	1	0.15	0.50
		ベンチヨコ	撤去跡補修	0.025	0.15	14	0.05	
		AD/1ヨコ		0.025	3.06	2	0.15	
	B通/5	AD/2ヨコ		0.02	1.76	1	0.04	
				0.02	0.43	1	0.01	
	6通/A-B	AD/2ヨコ		0.02	4.91	1	0.10	
								m
①	巾木		杉板巾木　H=100	17.35	2	1	34.70	38.37
②			自然塗料塗	6.54	2	1	13.08	
③	柱型	AW/2	胴縁30×30　@300	0.42	1	11	4.62	
④	柱型	AD/1		0.495	1	4	1.98	
⑤	柱型	AD/2		0.51	1	1	0.51	
⑥	管理室出入口ヨコ			0.50	1	1	0.50	
⑦	管理室出入口			1.40	1	-1	-1.40	
		AD/1		2.94	1	-2	-5.88	
		AD/2		0.90	1	-1	-0.90	
		AW/1		5.68	1	-1	-5.68	
⑧		袖壁		0.69	1	1	0.69	
⑨		SUS巾木		2.58	1	-1	-2.58	
⑩	管理室既存壁			1.27	1	-1	-1.27	
								m
⑧	巾木	袖壁	ステンレス巾木　H=100	0.69	1	1	0.69	2.37
⑨		AD/2ヨコ		2.58	1	1	2.58	
		AD/2		0.90	1	-1	-0.90	

	部位		仕上	数量 高さ	長さ	数量	面積(㎡)	計
								㎡
	腰壁	AW/2下	合板t9捨張り	0.295	2.97	7	6.13	6.13
			杉板本実張りt12					
			自然塗料塗					
			胴縁30×30　@300					
								㎡
	壁	B/5－6	合板t9捨張り	2.56	1.735	1	4.44	4.56
		管理室側	杉板本実張りt12	1.90	0.50	1	0.95	
		AD/2	自然塗料塗	2.00	0.90	-1	-1.80	
	6/AD/2ヨコ		胴縁30×30　@300	2.56	0.20	1	0.51	
				2.56	0.08	1	0.20	
	カウンター上			0.515	0.22	1	0.11	
				0.515	0.29	1	0.15	
								㎡
	壁	6通	PBt12.5+9.5	2.615	4.70	1	12.29	14.02
		袖壁	EP	2.56	0.69	2	3.53	
		AD/2	胴縁30×30　@300	2.00	0.90	-1	-1.80	
								㎡
	壁	袖壁	LGS　W=65	2.66	0.69	1	1.84	1.84

1. 休憩室

	部位		仕上	数量 高さ	長さ	数量	面積(㎡)	計
								㎡
①	柱型短辺	1通	杉板本実張りt12	2.545	0.215	2	1.09	36.83
②		2～5通	自然塗料塗	2.545	0.53	8	10.79	
③		6通	胴縁30×30　@300	2.56	0.16	1	0.41	
④	柱型長辺	A・B/1通		2.545	0.51	2	2.60	
⑤		A・B/2～5通		2.545	0.51	10	12.98	
⑥		A・B/3・4通		2.545	0.495	4	5.04	
⑦		A/5・6通		2.56	0.51	2	2.61	
⑧		B/5通		2.56	0.51	1	1.31	
								㎡
①	妻壁	6通	合板t12捨張り	0.37	6.68	1	2.47	15.14
②		三角部	杉板本実張りt12	1.34	6.68	0.5	4.48	
③		5通	自然塗料塗	0.555	6.68	1	3.71	
④		三角部	胴縁36×36　@300	1.34	6.68	0.5	4.48	
								㎡
	天井	5-6間	合板t5.5捨張り	3.51	6.73	1	23.62	22.08
	管理室1/4円　R=1400		杉板本実張りt10	1.96	3.14	-0.25	-1.54	
			自然塗料塗					
			野縁30×40　@300					
								か所
	天井		天井点検口　450角					5.00
			アルミ化粧枠					

	部位		仕上	数量 高さ	長さ	数量	面積(㎡)	計
	壁							㎡
	柱型短辺	1通	断熱材	2.685	0.17	2	0.91	82.90
		2～5通	発泡ウレタンt30	2.685	0.44	8	9.45	
		6通		2.685	0.27	1	0.72	
	柱型長辺	A・B/1通		2.685	0.425	2	2.28	
		A・B/2～6通		2.685	0.425	12	13.69	
		A・B/3・4通		2.685	0.45	4	4.83	
		B/5通		2.685	0.465	1	1.25	
	腰壁	A・B通		0.395	3.06	7	8.46	
	A・B通	AD/1上		0.20	3.06	2	1.22	
	A・B通	AW/2上		0.20	3.06	6	3.67	
	A通	AW/2上	5－6間	0.37	3.06	1	1.13	
	B通	AD/2		2.855	1.685	1	4.81	
		AD/2		2.10	0.90	-1	-1.89	
	管理室出入口ヨコ			2.00	0.345	1	0.69	
	6通	AD/2		2.855	4.905	1	14.00	
		LC　内		0.10	4.905	1	0.49	
		H　内		0.09	4.905	1	0.44	
		H　下		0.12	4.905	1	0.59	
		AD/2		2.10	0.90	-1	-1.89	
	カウンター上			0.515	0.30	1	0.15	
		妻壁上部		1.04	6.68	2	13.89	
		妻壁H内		0.15	6.68	4	4.01	
								㎡
	天井	TR	米松板張t12　W=120	1.06	1.35	4	5.72	3.71
			自然塗料塗	0.78	0.98	-4	-3.06	
		煙突	野縁40×45　@300	1.06	0.99	1	1.05	
	天井							㎡
	設備配線用		米松板張t12　W=120	1.06	0.40	16	6.78	6.78
			自然塗料塗					

1. 休憩室

部位		仕上	数量 高さ	本数	か所	面積・長さ	計
							m
柱型	コーナー	壁見切りA	2.685	1	19	51.02	51.02
		自然塗料塗					
		55×55(58×58)					
柱天端							m
短辺	1通	壁見切りB	0.095	1	2	0.19	9.05
	2～4通	自然塗料塗	0.44	1	6	2.64	
	5通	45×55(48×58)	0.11	1	2	0.22	
長辺	AW/2		0.375	1	12	4.50	
	AD/1		0.375	1	4	1.50	
壁	コーナー	壁見切りC					m
管理室出入口ヨコ		自然塗料塗				1.90	4.98
	6通AD/2ヨコ	40×40(43×43)				2.56	
	カウンター上					0.515	
							m
壁	袖壁	壁見切りD				2.66	2.66
		ステンレスPL- 1.6加工					
		129×25 DP塗り					
							m
天井		壁見切り				5.71	5.71
		自然塗料塗					
		40×40(43×43)					
		下地 30×130					

部位		仕上	数量 長さ	本数	か所	面積・長さ	計
壁							m
幕板	A・B通	化粧材 杉板	13.775	1	2	27.55	34.10
	1通	自然塗料塗	6.55	1	1	6.55	
		25×265(28×268)					
							m
幕板下地	1通	25×185	4.00	1	1	4.00	7.00
			3.00	1	1	3.00	
							m
幕板埋木	A・B通	40×30	13.775	1	2	27.55	27.55
							m
天井	TR	天井見切	0.78	2	4	6.24	14.08
		自然塗料塗	0.98	2	4	7.84	
		40×57(43×60)					
							m^2
壁	TR	杉板本実張りt12	0.18	3.52	4	2.53	2.53
		自然塗料塗					

1. 休憩室

部位		仕上	数量 長さ	本数	か所	面積・長さ	計
壁							m
AD/1	上	額縁	2.94	1	2	5.88	5.88
		自然塗料塗					
		25×75(28×78)					
							m
AD/1	上	額縁	2.94	1	2	5.88	5.88
(外部)		防腐塗料					
		25×75(28×78)					
							m
AD/2	上	額縁	0.90	1	2	1.80	1.80
		自然塗料塗					
		25×77(30×80)					
							m
AD/2	上	額縁	0.90	1	2	1.80	1.80
(外部)		防腐塗料					
		25×67(30×70)					
							m
AD/2	タテ	額縁	2.10	1	1	2.10	2.10
		自然塗料塗					
		25×76(30×79)					
							m
AD/2	タテ	額縁	2.10	1	1	2.10	2.10
		自然塗料塗					
		25×77(30×80)					

部位		仕上	数量 長さ	幅	数量	面積・長さ	計
壁							m
AD/2	タテ	額縁	2.10	1	1	2.10	6.30
		防腐塗料	2.10	2	1	4.20	
		25×67(30×70)					
							m
AW/1	上	額縁	5.68	1	1	5.68	5.68
		自然塗料塗					
		25×75(28×78)					
							m
AW/1	上	額縁	5.68	1	1	5.68	5.68
(外部)		防腐塗料					
		25×75(28×78)					
							m
AW/2	上	額縁	2.95	1	7	20.65	20.65
(外部)		防腐塗料					
		25×90(28×93)					

1. 休憩室

部位		仕上	数量 長さ	本数	か所	面積・長さ	計
妻壁							m
間仕切	1通	土台　105×105	4.00	1	1	4.00	14.00
			3.00	1	1	3.00	
	6通		4.00	1	1	4.00	
			3.00	1	1	3.00	
							m
間仕切	1・6通	タテ胴縁　105×45	0.50	4	2	4.00	39.00
			0.75	2	2	3.00	
			1.00	4	2	8.00	
			1.50	4	2	12.00	
			2.00	3	2	12.00	

部位		仕上	数量 幅	長さ	数量	面積(㎡)	計
既存鉄骨面		DP塗					㎡
帳弦材	φ139.8	ｹﾚﾝﾝの上	0.44	0.20	11	0.97	13.00
	φ16	錆止共	0.05	3.25	44	7.15	
	PL-6		0.25	0.20	22	1.10	
			1.00	0.15	22	3.30	
小口	φ139.8		0.02	1.00	22	0.44	
			0.02	1.00	2	0.04	
既存鉄骨面							㎡
帳弦材	φ139.8	ｹﾚﾝﾝの上	0.44	0.20	4	0.35	4.67
	φ16	錆止	0.05	3.25	16	2.60	
	PL-6		0.25	0.20	8	0.40	
			1.00	0.15	8	1.20	
小口	φ139.8		0.02	1.00	6	0.12	
鉄骨面							㎡
SB2	BPL	断熱塗料	0.32	0.205	19	1.25	1.95
			0.08	0.205	19	0.31	
			0.171	0.12	19	0.39	
							か所
天井		天井開口					2.00
		400×1300					
							か所
天井		天井開口					17.00
		φ150					

改修建具集計

	部位	ガラス					ガラス廻り	枠廻り	枠廻り		枠廻り	
	項目	複層ガラス	複層ガラス				シーリング	シーリング	防水モルタル詰		DP塗り	衝突防止マーク
		Low	Low								SD面	SUS製φ30
		Et5+A6+FL5	Et5+A6+FL5									
		0.201～2.0m2	2.001～4.0m2									
	合計	m2 8.14	m2 68.25				195.52	m 49.47	m 83.48		m2 5.76	個 14.00
No.												
1	アルミ製	8.14	68.25				195.52	49.47	83.48			14.00
2	既存スチール製										5.76	

改修建具拾い
1.アルミ製

符号	寸法		面積計	か所	面積計	取り合いシーリング					ガラス											コーキング	詰モルタル
						衝突防止							計算				Low	Low			ガラス		外部
	W	H	A	N	AN	マーク	か所	21.3*20	20*15	15*10	種類	厚	W	H	N	A	Et5+A6+FL5	Et5+A6+FL5		1ヶ所当	シーリング		
											Low												
AW- 1	5.680	2.630	14.94	1	14.94						Et5+A6+FL5		0.90	2.53	2	4.55	4.55			6.86	13.72		5.68
											Et5+A6+FL5		0.895	2.53	4	9.06	9.06			6.85	27.40	5.26	5.26
AW- 2	2.950	2.235	6.59	7	46.13						Et5+A6+FL5		1.934	2.235	7	30.26	30.26			6.84	47.88		20.65
											Et5+A6+FL5		0.946	2.235	7	14.80	14.80			6.36	44.52	31.29	31.29
AD- 1	2.940	2.630	7.73	2	15.46	8					Et5+A6+FL5		0.605	2.00	2	2.42		2.42		5.21	10.42		5.88
											Et5+A6+FL5		0.605	0.37	2	0.45		0.45		1.95	3.90	10.52	10.52
											Et5+A6+FL5		1.14	2.00	2	4.56	4.56			6.28	12.56		
											Et5+A6+FL5		1.255	2.00	2	5.02	5.02			6.51	13.02		
											Et5+A6+FL5		2.255	0.37	2	1.67		1.67		5.25	10.50		
AD- 2	0.900	2.100	1.89	2	3.78	6					Et5+A6+FL5		0.900	2.000	2	3.60		3.60		5.80	11.60		1.80
																						2.10	2.10
																						0.30	0.30
					80.31	14											68.25	8.14			195.52	49.47	83.48

2.既存スチール製

符号	寸法		面積計	か所	面積計	塗装					ガラス											コーキング	詰モルタル
								SOP					計算								ガラス		内部
	W	H	A	N	AN	種類	係数	再塗装			種類	厚	W	H	N	A					シーリング		
SD- 既存	1.200	2.000	2.40	1	2.40	SOP	2.40	5.76															
					2.40			5.76															

令和4年度新宿御苑西休憩所改修工事　数量調書

２. 撤去

撤去躯体集計　　西休憩所改修工事　　NO 1

名称	コンクリート(体積)				コンクリートカッター入れ				鉄筋							
		軸部	土間コン			軸部	土間コン				D10	D13	D16	D19	D22	
NO						壁	床									
1 壁撤去		1.30				5.00					133.02	15.92				
2 土間コン			0.38				9.56				27.50					
3 柱頭		0.15				15.90										
計		1.45	0.38			20.90	9.560		m		160.52	15.92				
									単重		0.560	0.995	1.560	2.250	3.040	
									kg		89.89	15.84				
									NET	0.106	ton					

撤去躯体拾い　　西休憩所改修工事　　NO 2

名称	コンクリート					コンクリートカッター入れ				鉄筋										
	寸法			か所	体積	寸法		か所	長さ	形状	径	長さ	本数	か所	D10	D13	D16	D19	D22	
壁							両面													
W= 150+20+20																				
1通A －B	2.73	0.19	5.13	1		5.13	2	1		タテ	D10	2.73	51	1						
											D13	2.73	4	1						
										ヨコ	D10	5.13	27	1						
											D13	5.13	2	1						
6通A －B	2.73	0.19	2.50	1	1.30	2.50	2	1	5.00	タテ	D10	2.73	24	1	65.52					
											D13	2.73	4	1		10.92				
										ヨコ	D10	2.50	27	1	67.50					
											D13	2.50	2	1		5.00				
					1.30				5.00						133.02	15.92				

撤去躯体拾い　　西休憩所改修工事　　NO 3

名称	コンクリート					コンクリートカッター入れ				鉄筋										
	寸法			か所	体積	寸法		か所	長さ	形状	径	長さ	本数	か所	D10	D13	D16	D19	D22	
土間コン																				
	厚さ		面積									面積								
スロープヨコ	0.15	1	2.50	1	0.38	2.78	2	1	5.56	縦・横＠200	D10	2.50	11	1	27.50					
						1.70	1	1	1.70											
						2.30	1	1	2.30											
					0.38				9.56						27.50					

撤去躯体拾い　　西休憩所改修工事　　NO 4

名称	コンクリート					コンクリートカッター入れ				鉄筋										
	寸法			か所	体積	寸法		か所	長さ	形状	径	長さ	本数	か所	D10	D13	D16	D19	D22	
柱頭																				
撤去																				
はつり	0.40	0.25	0.145	10	0.15	0.40	2	10	8.00											
						0.25	2	10	5.00											
						0.145	2	10	2.90											
					0.15				15.90											

	部位	柱頭	柱頭	外壁								
	項目	コンクリートはつり t20	カッター入れ	板張りt9撤去								
			コンクリート面	合板t9捨張り共								
				下地組共								
	合計	m2 2.42	m 17.40	m2 1.82								
No.												
1	屋根											
2	外壁	2.42	17.40	1.82								
3	犬走り・土間											

	部位	テラス・犬走り										
	項目	床	床	床	ベンチ							
		モルタル塗撤去	カッター入れ	御影石張り撤去 t90	木製ベンチ撤去							
		t30	モルタル面		2,760×500×t75							
	合計	m2 4.27	m 30.43	m2 0.20	か所 7.00							
No.												
1	屋根											
2	外壁											
3	犬走り・土間	4.27	30.43	0.20	7.00							

	部位	発生材										
	項目	発生材	発生材	発生材	発生材	発生材	発生材					
		金属層	内装材層	木材層	モルタル層	コンクリートガラ	石材層					
	合計	m3	m3	m3 0.56	m3 0.13	m3 0.05	m3 0.02					
No.												
1	屋根											
2	外壁			0.03		0.05						
3	犬走り・土間			0.53	0.13		0.02					

撤去外部仕上拾い　　西休憩所改修工事　　NO 8

1. 屋根

	部位		仕上	数量 幅	長さ	数量	面積(㎡)	計		部位		仕上	数量 面積		厚さ	体積(m3)	計
								a ㎡									
	天井							㎡									
	設備用配線用		板張t12	1.06	0.40	16	6.78	6.78									

2. 外壁

	部位		仕上	数量 高さ	長さ	数量	面積(㎡)	計		部位		仕上	数量 面積		厚さ	体積(m3)	計
								d ㎡					d				m3
	外壁	柱型	コンクリートはつり t20	0.24	0.53	19	2.42	2.42		発生材		コンクリート屑	2.42	×	0.020	0.05	0.05
								m									
	外壁	柱型	カッター入れ	0.24	2.00	19	9.12	17.40									
			コンクリート面	0.53	1.00	19	10.07										
		撤去		0.24	1.00	-7	-1.68										
				0.015	1.00	-7	-0.11										
								e ㎡					e				m3
	外壁	管理室B	板張 t9	0.25	0.36	1	0.09	1.82		発生材		木材屑	1.82	×	0.018	0.03	0.03
		管理室A	合板t9捨て張り共	1.90	0.24	1	0.46										
				1.665	0.50	1	0.83										
				0.87	0.50	1	0.44										

3. 床

部位		仕上	数量 長さ・高さ		数量	面積(㎡)	計	部位		仕上	数量 面積		厚さ	体積(m3)	計
床			撤去図より				f ㎡				f				m3
	1通犬走り	モルタル金撤去t30					4.27	発生材		モルタル屑	4.27	×	0.030	0.13	0.13
	ベンチヨコ	撤去	0.0225	1	14	0.32									
	AD/1		0.50	1	2	1.00									
	B通5－6					0.40									
	6通A- B					4.00									
RC壁 W20+150+20			0.19	5.13	-1	-0.97									
			0.19	2.50	-1	-0.48									
							g か所				g				m3
ベンチ		木製ベンチ撤去					7.00	発生材		木材屑	7.00	1.38	0.075	0.53	0.53
		2,760×500×t75								2.76*0.50=1.38					
床							m								
	1通犬走り	カッター入れ	1.10	2	1		30.43								
		モルタル面	5.80	1	1										
	ベンチヨコ		0.15	2	14	4.20									
	AD/1		3.06	2	2	12.24									
	B通5－6		1.76	1	1	1.76									
			1.57	1	1	1.57									
			0.475	1	1	0.48									
			0.325	1	1	0.33									
	6通A- B		4.885	2	1	9.77									
			0.075	1	1	0.08									
							h ㎡				h				m3
床		御影石張り t90					0.20	発生材		石材屑	0.20	×	0.090	0.02	0.02

令和4年度新宿御苑西休憩所改修工事　数量調書

３．電気設備工事

数　量　集　計　表

工事名：令和4年度新宿御苑西休憩所改修工事　電気設備工事

1 電灯設備（幹線）　集計

No.　1 /5

品 名,仕 様		単位	施工方法	拾い 区分	1/5																		計	合 計	計上数量
				回路																					
（電線管）																									
波付硬質ポリエチレン電線管		m	地中					9.3															9.3		9.0
	(FEP40)																							9.3	
波付硬質ポリエチレン電線管		m	地中		8.8		9.8																18.6		19.0
	(FEP50)																							18.6	
難燃波付硬質ポリエチレン電線管		m	地中トラフ内		4.6																		4.6		5.0
	(難燃FEP50)																							4.6	
異種管接続材		個			1																		1.0		1.0
	FEP50																							1.0	
鋼製厚鋼電線管		m	露出		3																		3.0		3.0
	(G54)																							3.0	
鋼製ねじなし電線管		m	ｲﾝﾍﾟｲ		0.5																		0.5		1.0
	(E51)																							0.5	
合成樹脂電線管	PF一重管	m	ｲﾝﾍﾟｲ						8														8.0		8.0
	(PF22)																							8.0	
合成樹脂電線管	PF一重管	m	ｲﾝﾍﾟｲ						8														8.0		8.0
	(PF28)																							8.0	
(ボックス類)																									
PB：SS200x200x100	(0.16m2)	個	露出							1													1.0		1.0
SUS,WP	ET付																							1.0	
PB：SS300x300x200	(0.42m2)	個	露出							1													1.0		1.0
SUS,WP	ET付																							1.0	
(電線・ケーブル)																									
エコ電線		m	FEP管内		8.8																		8.8		13.0
	EM-IE 5.5sqx1				4.6																		4.6	13.4	
エコ電線		m	管内		3	0.5																	3.5		9.0
	EM-IE 5.5sqx1				5.6																		5.6	9.1	
電力用エコｹｰﾌﾞﾙ		m	FEP管内					9.3															9.3		12.0
	EM-CE22sq-2C							3															3.0	12.3	
電力用エコｹｰﾌﾞﾙ		m	管内					1.5															1.5		2.0
	EM-CE22sq-2C																							1.5	

数　量　集　計　表

工事名:令和4年度新宿御苑西休憩所改修工事　電気設備工事

1 電灯設備(幹線)　　集計

No.　2 /5

品 名,仕 様		単位	施工方法	拾い 区分	1/5							2/5												計	合 計	計上数量
				回路																						
電力用エコケーブル		m	FEP管内				9.8																	9.8		13.0
	EM-CET22sq						2.8																	2.8	12.6	
電力用エコケーブル		m	管内				1.5																	1.5		2.0
	EM-CET22sq																								1.5	
電力用エコケーブル		m	FEP管内		8.8																			8.8		13.0
	EM-CET38sq				4.6																			4.6	13.4	
電力用エコケーブル		m	管内		3																			3.0		4.0
	EM-CET38sq				0.5																			0.5	3.5	
電力用エコケーブル		m	天井内		5.6																			5.6		6.0
	EM-CET38sq																								5.6	
(ケーブル接続材)																										
ケーブルジョイント	レジン注入	ヶ所										2												2.0		2.0
CET22sq,CE22sq-2C,直線接続 M2																									2.0	
(導入線)																										
導入線		m	PF管内						8															8.0		16.0
1.2mm被覆鉄線									8															8.0	16.0	
(分電盤)																										
電灯分電盤	L-2	面	壁掛型							1														1.0		1.0
																									1.0	
(土工事)																										1式
掘削		m3	機械											6.93										6.93		
埋戻																									6.93	
埋設表示シート		m										18												18.0		18.0
	2倍、W=150																								18.0	
(塗装工事)																										1式
電線管塗装		m			3																			3.0		
	(G54)																								3.0	
(はつり工事)																										1式
HH貫通孔		ヶ所										3												3.0		
75φx100L	機械																								3.0	

数　量　集　計　表

工事名：令和4年度新宿御苑西休憩所改修工事　電気設備工事

1 電灯設備（二次側）　集計

No.　3 /5

品 名,仕 様		単位	施工方法	拾い 区分	3/5				4/5			5/5												計	合 計	計上数量
				回路	電灯				コンセント			配線ダクト														
（電線管）																										
合成樹脂電線管	PF一重管	m	ｲﾝﾍﾟｲ		0.8							1.7												2.5		3.0
	(PF16)																								2.5	
合成樹脂電線管	PF一重管	m	ｲﾝﾍﾟｲ		1.7				14.8			0.5												17.0		18.0
	(PF22)				0.5																			0.5	17.5	
鋼製ねじなし電線管		m	露出				13.2		10															23.2		23.0
	(E19)																								23.2	
鋼製ねじなし電線管		m	ｲﾝﾍﾟｲ						19.2															19.2		19.0
	(E19)																								19.2	
鋼製ねじなし電線管		m	露出									1.5												1.5		2.0
	(E25)																								1.5	
(ボックス類)																										
アウトレットボックス		個	埋込		6				17			1												24.0		24.0
	中浅VE製																								24.0	
PB：SS150x150x150	(0.135m2)	個	露出		12				4			1												17.0		17.0
	ET付																								17.0	
(電線ケーブル)																										
エコ電線		m	管内・器具内				22.8																(x3)	22.8	68.4	108.0
(1.6x3)	EM-IE 1.6x1						13.2																(x3)	13.2	39.6	
エコ電線		m	管内						10														(x3)	10.0	30.0	88.0
(2.0x3)	EM-IE 2.0x1								19.2														(x3)	19.2	57.6	
電力用エコｹｰﾌﾞﾙ		m	天井内		32.5	33.5						1.5												67.5		101.0
	EM-EEF 1.6-2C					33.5																		33.5	101.0	
電力用エコｹｰﾌﾞﾙ		m	PF管内		0.8							1.7												2.5		3.0
	EM-EEF 1.6-2C																								2.5	
電力用エコｹｰﾌﾞﾙ		m	天井内		3.8																			3.8		8.0
	EM-EEF 1.6-3C				3.8																			3.8	7.6	
電力用エコｹｰﾌﾞﾙ		m	PF管内		1.7																			1.7		3.0
	EM-EEF 1.6-3C				1.7																			1.7	3.4	

数　量　集　計　表

工事名:令和4年度新宿御苑西休憩所改修工事　電気設備工事

1 電灯設備(二次側)　　集計

No.　4 /5

品 名,仕 様		単位	施工方法	拾い 区分	3/5				4/5			5/5											計	合 計	計上数量
				回路	電灯				コンセント			配線ダクト													
電力用エコケーブル		m	天井内		1.5				61.9			3.2											66.6		67.0
	EM-EEF 2.0-3C																							66.6	
電力用エコケーブル		m	PF管内		0.5				14.8			0.5											15.8		16.0
	EM-EEF 2.0-3C																							15.8	
電力用エコケーブル		m	管内									1.5											1.5		2.0
	EM-EEF 2.0-3C																							1.5	
(配線器具類)																									
埋込ｽｲｯﾁ		個			1							1											2.0		2.0
1P15Ax1	金属ﾌﾟﾚｰﾄ																							2.0	
埋込ｽｲｯﾁ		個			1																		1.0		1.0
1P15Ax5,ﾈｰﾑ付	金属ﾌﾟﾚｰﾄ																							1.0	
埋込コンセント	2P15A,E付x2	個							12														12.0		12.0
	新金プレート																							12.0	
(配線ダクト)																									
配線ダクト	直線	本										6											6.0		6.0
2P15A,E付	3m																							6.0	
配線ダクト	直線	本										4											4.0		4.0
2P15A,E付	2m																							4.0	
配線ダクト	付属品	個										1											1.0		1.0
2P15A,E付	フィードインキャップ																							1.0	
配線ダクト	付属品	個										8											8.0		8.0
2P15A,E付	ジョイナー																							8.0	
配線ダクト	付属品	個										3											3.0		3.0
2P15A,E付	ジョイナーL																							3.0	
配線ダクト	付属品	個										2											2.0		2.0
2P15A,E付	ジョイナーT																							2.0	
配線ダクト	付属品	個										21											21.0		21.0
2P15A,E付	吊ハンガー1.5m																							21.0	

数　量　集　計　表

工事名：令和4年度新宿御苑西休憩所改修工事　電気設備工事

1 電灯設備（二次側）　集計

No.　5 /5

品 名,仕 様		単位	施工方法	拾い 区分	3/5				4/5			5/5											計	合 計	計上数量
				回路	電灯				コンセント			配線ダクト													
(照明器具)																									
照明器具	A48	台	直付		24																		24.0		24.0
	LSS1-4-48LN																							24.0	
照明器具	B17	台	DL		16																		16.0		16.0
	LRS1-17LN																							16.0	
照明器具	C	台	BR		1																		1.0		1.0
屋外ﾌﾞﾗｹｯﾄ	センサー内蔵																							1.0	
(塗装工事)																									1式
電線管塗装		m			13.2				10														23.2		
	(E19)																							23.2	
電線管塗装		m										1.5											1.5		
	(E25)																							1.5	
プルボックス	(0.135m2)	m2			12				4			1											17.0		
平板塗装																							x0.135m2	2.3	

数　量　集　計　表

工事名：令和4年度新宿御苑西休憩所改修工事　電気設備工事

2 動力設備（幹線）　集計

No.　1 /2

品 名,仕 様		単位	施工方法	拾い 区分	1/2																			計	合 計	計上数量
				回路																						
（電線管）																										
波付硬質ポリエチレン電線管		m	地中		8.8																			8.8		9.0
	（FEP65）																								8.8	
難燃波付硬質ポリエチレン電線管		m	地中トラフ内		4.8																			4.8		5.0
	（難燃FEP50）																								4.8	
異種管接続材		個			1																			1.0		1.0
	FEP50																								1.0	
鋼製厚鋼電線管		m	露出		1.5																			1.5		2.0
	（G54）																								1.5	
（電線・ケーブル）																										
エコ電線		m	FEP管内		8.8																			8.8		14.0
	EM-IE 5.5sqx1				4.8																			4.8	13.6	
エコ電線		m	管内		1.5																			1.5		2.0
	EM-IE 5.5sqx1																								1.5	
電力用エコｹｰﾌﾞﾙ		m	FEP管内		8.8																			8.8		14.0
	EM-CET38sq				4.8																			4.8	13.6	
電力用エコｹｰﾌﾞﾙ		m	管内		1.5																			1.5		2.0
	EM-CET38sq																								1.5	
（分電盤）																										
空調動力盤	M-1	面	壁掛型		1																			1.0		1.0
	屋外防雨																								1.0	
（塗装工事）																										1式
電線管塗装		m			1.5																			1.5		
	（G54）																								1.5	
（はつり工事）																										
HH貫通孔		ヶ所			1																			1.0		1.0
75φx100L	機械																								1.0	

数　量　集　計　表

工事名：令和4年度新宿御苑西休憩所改修工事　電気設備工事

2 動力設備(二次側)　　集計

No.　2 /2

品 名,仕 様		単位	施工方法	拾い 区分	2/2																			計	合 計	計上数量
				回路																						
(電線管)																										
厚鋼電線管		m	露出		1.5																			1.5		2.0
	(G36)																								1.5	
難燃波付硬質ポリエチレン電線管		m	地中トラフ内		5.5																			5.5		6.0
	(難燃FEP50)																								5.5	
異種管接続材		個			1																			1.0		1.0
	FEP40																								1.0	
(電線・ケーブル)																										
エコ電線		m	管内		1.5																			1.5		3.0
	EM-IE 5.5sqx1				1																			1.0	2.5	
エコ電線		m	FEP管内		5.5																			5.5		6.0
	EM-IE 5.5sqx1																								5.5	
電力用エコｹｰﾌﾞﾙ		m	管内		1.5																			1.5		2.0
	EM-CET14sq																								1.5	
電力用エコｹｰﾌﾞﾙ		m	FEP管内		5.5																			5.5		6.0
	EM-CET14sq																								5.5	
電力用エコｹｰﾌﾞﾙ		m	コロガシ		1																			1.0		1.0
	EM-CET14sq																								1.0	
(電動機結線)		ヶ所			1																			1.0		1.0
直入始動																									1.0	
(塗装工事)																										1式
電線管塗装		m			1.5																			1.5		
	(G36)																								1.5	

数　量　集　計　表

工事名:令和4年度新宿御苑西休憩所改修工事　電気設備工事

3 受変電　　集計

No.　1 /2

品名		単位	施工方法	拾い出し 1/1	計	合計	計上数量
(既設母子森キュービクル改修)							
電線	KIP14sqx1	m	管内	1.0 (x3)	1.0	3.0	3.0
電線	KIP60sqx1	m	管内	4.0 (x3)	4.0	12.0	12.0
単相変圧器	油入ﾄｯﾌﾟﾗﾝﾅｰ	台		1.0	1.0		
6600V-210V/105V	30KVA					1.0	1
三相変圧器	油入ﾄｯﾌﾟﾗﾝﾅｰ	台		1.0	1.0		
6600V-210V	50KVA					1.0	1
計器用変流器		個		4.0	4.0		
CT-200/5A						4.0	4
配電盤電流計		個		2.0	2.0		
CT併用 200/5A	切替付					2.0	2
配電盤遮断器増設		個		1.0	1.0		
MCCB3P50/50						1.0	1
配電盤遮断器増設		個		1.0	1.0		
MCCB3P100/60						1.0	1
搬入費		式					1式
単相変圧器	410x470x685H-155Kg			1.0	1.0		
1174Kg/m3、重量品、重量0.155t						1.0	
三相変圧器	550x490x685H-270Kg			1.0	1.0		
1462Kg/m3、重量品、重量0.27t						1.0	

数　量　集　計　表

工事名：令和4年度新宿御苑西休憩所改修工事　電気設備工事

4 情報通信網　　集計

No.　1 /2

品 名,仕 様		単位	施工方法	拾い 区分	1/1																			計	合 計	計上数量
				回路																						
（電線管）																										
波付硬質ポリエチレン電線管		m	地中		11.1																			11.1		11.0
	（FEP50）																								11.1	
難燃波付硬質ポリエチレン電線管		m	地中トラフ内		5																			5.0		5.0
	（難燃FEP50）																								5.0	
異種管接続材		個			1																			1.0		1.0
	FEP50																								1.0	
鋼製厚鋼電線管		m	露出		3																			3.0		3.0
	（G54）																								3.0	
合成樹脂電線管	PF一重管	m	ｲﾝﾍﾟｲ		18.5																			18.5		19.0
	（PF22）																								18.5	
（ボックス類）																										
PB：SS200x200x100	（0.16m2）	個	露出		1																			1.0		1.0
SUS,WP																									1.0	
アウトレットボックス		個	埋込		2																			2.0		2.0
	中浅VE製																								2.0	
（導入線）																										
導入線		m	管内		3																			3.0		3.0
1.2mm被覆鉄線																									3.0	
導入線		m	PF管内		18.5																			18.5		19.0
1.2mm被覆鉄線																									18.5	
（配線器具類）																										
ノズルプレート		組			2																			2.0		2.0
	新金プレート																								2.0	

数　量　集　計　表

工事名：令和4年度新宿御苑西休憩所改修工事　電気設備工事

4 情報通信網　　集計

No.　2 /2

品 名,仕 様		単位	施工方法	拾い　土工事計算 区分 1/1 回路																				計	合 計	計上数量
(土工事)																										1式
掘削		m3	機械					3.31																3.31		
埋戻																									3.31	
埋設表示シート		m			10.5																			10.5		11.0
	2倍、W=150																								10.5	
(塗装工事)																										1式
電線管塗装		m			3																			3.0		
	(G54)																								3.0	
(はつり工事)																										1式
HH貫通孔		ヶ所			1																			1.0		
75φx100L	機械																								1.0	

数　量　集　計　表

工事名：令和4年度新宿御苑西休憩所改修工事　電気設備工事

5 構内配電線路　　集計

No.　1 /2

品 名,仕 様		単位	施工方法	拾い 土工事計算 区分 1/1 回路																				計	合 計	計上数量
(電線管)																										
波付硬質ポリエチレン電線管		m	地中		155.2																			155.2	155.2	155.0
	(FEP50)																									
異種管接続材		個			2																			2.0	2.0	2.0
	FEP50																									
鋼製厚鋼電線管		m	露出		1																			1.0	1.0	1.0
	(G54)																									
(ボックス類)																										
PB：SS300x300x200	(0.42m2)	個	露出		1																			1.0	1.0	1.0
SUS,WP	ET付																									
(電線・ケーブル)																										
エコ電線		m	FEP管内		155.2																			155.2	155.2	155.0
	EM-IE 5.5sqx1																									
エコ電線		m	管内		1																			1.0	5.0	5.0
	EM-IE 5.5sqx1				4																			4.0		
電力用エコｹｰﾌﾞﾙ		m	FEP管内		155.2																			155.2	155.2	155.0
	EM-CET38sq																									
電力用エコｹｰﾌﾞﾙ		m	管内		1																			1.0	1.0	1.0
	EM-CET38sq																									
電力用エコｹｰﾌﾞﾙ		m	コロガシ		4																			4.0	4.0	4.0
	EM-CET38sq																									

数　量　集　計　表

工事名：令和4年度新宿御苑西休憩所改修工事　電気設備工事

5 構内配電線路　　集計

No.　2 /2

品 名,仕 様		単位	施工方法	拾い 土工事計算 区分 1/1 回路																				計	合 計	計上数量
(土工事)																										1式
掘削		m3	機械					20.57																20.57		
埋戻																									20.57	
埋設表示シート		m			55																			55.0		77.0
	2倍、W=150				22																			22.0	77.0	
(塗装工事)																										1式
電線管塗装		m			1																			1.0		1.0
	(G54)																								1.0	
(はつり工事)																										1式
HH貫通孔		ヶ所			18																			18.0		18.0
75φx100L	機械																								18.0	

数　量　集　計　表

工事名：令和4年度新宿御苑西休憩所改修工事　電気設備工事

6 撤去　　集計

No.　1 /2

品名		単位	施工方法	拾い出し																				計	合計	計上数量
					1/2			2/2																		
					電灯			受変電																		
(電線管)		m																								
鋼製ねじなし電線管		m	露出		2.4																			2.4		2.0
	(E19)																								2.4	
波付硬質ポリエチレン電線管		m	地中		12.1																			12.1		12.0
	(FEP40)																								12.1	
波付硬質ポリエチレン電線管		m	地中		9.6																			9.6		10.0
	(FEP50)																								9.6	
(ボックス類)																										
プルボックス	SS150x150x100	個	露出		1.0																			1.0		1.0
VE,WP	(0.105m2)																								1.0	
(電線ケーブル)																										
電線		m	PF管内		6.7																		(x3)	6.7	20.1	20.0
(1.6x2)	IV1.6x1																						(x3)			
電線		m	PF管内		90.1																		(x3)	90.1	270.3	270.0
(2.0x3)	IV2.0x1																						(x3)			
電線		m	管内		2.4																		(x3)	2.4	7.2	7.0
(2.0x3)	IV2.0x1																						(x3)			
電線		m	QB内					4.0															(x3)	4.0	12.0	12.0
(14sqx3)	KIP38sqx1																						(x3)			
電力用ｹｰﾌﾞﾙ		m	FEP管内		12.1																			12.1		15.0
	CV22sq-2C				3.0																			3.0	15.1	
電力用ｹｰﾌﾞﾙ		m	管内		1.5																			1.5		2.0
	CV22sq-2C																								1.5	
電力用ｹｰﾌﾞﾙ		m	FEP管内		9.6																			9.6		12.0
	CV22sq-3C				2.8																			2.8	12.4	
電力用ｹｰﾌﾞﾙ		m	管内		1.5																			1.5		2.0
	CV22sq-3C																								1.5	

数　量　集　計　表

工事名:令和4年度新宿御苑西休憩所改修工事　電気設備工事

6 撤去

No.　2 /2

品名		単位	施工方法	拾い出し																				計	合計	計上数量
					1/2			2/2																		
					電灯			受変電																		
(配線器具類)																										
埋込ｽｲｯﾁ		個			1.0																			1.0		1.0
1P15Ax2、金属ﾌﾟﾚｰﾄ																									1.0	
防雨コンセント		個			2.0																			2.0		2.0
2P15AE																									2.0	
(照明器具)																										
照明器具(ﾌﾞﾗｹｯﾄ)	ｶﾞﾗｽｸﾞﾛｰﾌﾞ≒300φ	台			11.0																			11.0		11.0
HF100Wx1	ﾊﾞﾗｽﾄﾚｽ型																								11.0	
(ハンドホール)																										
ハンドホール		基			1.0																			1.0		1.0
H2-9、R2K60相当	900x900x900H																								1.0	
(受変電機器)																										
単相変圧器	油入	台						1.0																1.0		1.0
6600V-210V/105V	20KVA																								1.0	
三相変圧器	油入	台						1.0																1.0		1.0
6600V-210V	30KVA																								1.0	
計器用変流器		個						4.0																4.0		4.0
CT-150/5A																									4.0	
配電盤電流計		個						2.0																2.0		2.0
CT併用 150/5A	切替付																								2.0	
(受変電機器搬出費)		式																								1式
単相変圧器	390x455x630H-125Kg				1.0																			1.0		
1118Kg/m3、重量品、重量0.125t																									1.0	
三相変圧器	510x450x685H-190Kg				1.0																			1.0		
1208Kg/m3、重量品、重量0.19t																									1.0	

数　量　拾　い　出　し　表

工事名：令和4年度新宿御苑西休憩所改修工事　電気設備工事

6 撤去　　撤去処分

№.　1 /2

品 名,仕 様		単位	施工方法	集計												数 量	単位容積(m3)	単位重量(t)	廃材区分・容積(m3)						廃材重量(t)	備考
					1/2		2/2												塩ビ(ポリ)	金属	混合	ガラス	無筋Con			
(電線管)		m																								
鋼製ねじなし電線管	(E19)	m	処分		2											2	0.001	0.001		0.002					0.002	D=19.1
波付硬質ポリエチレン電線管	(FEP40)	m	処分		12											12	0.002	0.001	0.012						0.012	D=54
波付硬質ポリエチレン電線管	(FEP50)	m	処分		10											10	0.003	0.001	0.010						0.010	D=65
(ボックス類)																										
プルボックス VE,WP	SS150x150x100 (0.105m2)	個	処分		1											1	0.002	0.001		0.002					0.001	
(電線ケーブル)																										
電線	IV1.6x1	m	処分		20											20	0.001	0.001			0.020				0.020	D=3.2
電線	IV2.0x1	m	処分		270 7											277	0.001	0.001			0.277				0.277	D=3.6
電線	KIP38sqx1	m	処分		12											12	0.001	0.001			0.012				0.012	D=11.5
電力用ｹｰﾌﾞﾙ	CV22sq-2C	m	処分		15 2											17	0.001	0.001			0.017				0.017	D=19.5
電力用ｹｰﾌﾞﾙ	CV22sq-3C	m	処分		12 2											14	0.001	0.001			0.014				0.014	D=21
(配線器具類)																										6.6x14
埋込ｽｲｯﾁ 1P15Ax2、金属ﾌﾟﾚｰﾄ		個	処分				1									1	0.001	0.001			0.001				0.001	D=16
防雨コンセント 2P15AE		個	処分				2									2	0.001	0.001			0.002				0.002	D=21
(照明器具)																										
照明器具(ﾌﾞﾗｹｯﾄ) HF100Wx1	ｶﾞﾗｽｸﾞﾛｰﾌﾞ≒300φ ﾊﾞﾗｽﾄﾚｽ型	台	処分				11									11	0.014	0.005			0.154				0.055	4/3πr3
(ハンドホール)																										
ハンドホール本体 H2-9相当	900x900x900H	基	処分				1									1	0.395	0.909					0.395		0.909	別紙計算書より
ハンドホール蓋 R2K60相当	710φx50H	枚	処分				1									1	0.02	0.038		0.020					0.038	別紙計算書より
小計																			0.022	0.024	0.497		0.395		1.370	

数　量　拾　い　出　し　表

工事名:令和4年度新宿御苑西休憩所改修工事　電気設備工事

6 撤去　　撤去処分

No.　2 /2

品 名,仕 様		単位	施工方法	集計												数 量	単位容積(m3)	単位重量(t)	廃材区分・容積(m3)						廃材重量(t)	備考
					1/2		2/2												塩ビ(ポリ)	金属	混合	ガラス	無筋Con			
(受変電機器)																										
単相変圧器		台					1									1	0.122	0.125		0.122					0.125	
390x455x685H-125Kg																										
三相変圧器		台					1									1	0.157	0.19		0.157					0.190	
510x450x685H-190Kg																										
計器用変流器		個					4									4	0.001	0.001			0.004				0.004	
CT-150/5A																										
配電盤電流計		個					2									2	0.001	0.001			0.002				0.002	
CT併用 150/5A	切替付																									
小計																				0.279	0.006				0.321	
合計																			0.022	0.303	0.503		0.395		1.691	

電工費数算出表（分電盤）

工事名：新宿御苑西休憩所改修工事　電気設備

No.1

作業種別	単位	電工（人）		名称									
				電灯分電盤L-2		空調動力盤M-1							
		ＫＳの場合	ＭＣＢの場合	開閉器個数	電工数(人)	開閉器個数	電工数(人)	開閉器個数	電工数(人)	開閉器個数	電工数(人)	開閉器個数	電工数(人)
１Ｐ　３０Ａ	個	0.263	0.211										
１Ｐ　５０Ａ	個	0.377	0.302										
協約形1極ｻｲｽﾞ 2P30A	個		0.200	10	2.000								
小型サイズ2P30A	個		0.190										
２Ｐ　３０Ａ	個	0.330	0.264										
２Ｐ　６０Ａ	個	0.475	0.380										
２Ｐ１００Ａ	個	0.657	0.526										
２Ｐ２２５Ａ	個	0.926	0.741										
２Ｐ４００Ａ	個	1.120	0.894										
３Ｐ　３０Ａ	個	0.483	0.387										
３Ｐ　６０Ａ	個	0.698	0.558	2	1.116	1	0.558						
３Ｐ１００Ａ	個	0.885	0.708										
３Ｐ２２５Ａ	個	1.300	1.040										
３Ｐ４００Ａ	個	1.580	1.260										
電磁接触器 1P30A	個		0.263										
電磁接触器 2P30A	個		0.330										
電磁接触器 2P協約型	個		0.125										
リモコントランス	個		0.050										
伝送ユニット	個		0.146										
接点入力T/U(6Ax1)	個		0.062										
接点入力T/U(6Ax4)	個		0.200										
ﾘﾓｺﾝﾘﾚｰ 2P20A	個		0.084										
ﾀｲﾑｽｲｯﾁ	個		0.050										
電力量計	個		0.217										
BOX(縦+横+深)　x0.005													
配分電盤電工数計（人）					3.116		0.558						
電　工　数　合　計（人）					3.000		0.558						

工事名:令和4年度新宿御苑西休憩所改修工事　電気設備工事

電灯設備　電線管布設土工事計算書　　No.1

区間		配管	管幅	舗装厚	最大管高	土被り	配管距離	作業余幅	掘削幅	掘削深さ	掘削	山砂	埋戻し	残土処分	備考
自	至	サイズ	(m)	(m)	(m)	(m)	(m)	(m)	(m)	(m)	(m3)	(m3)	(m3)	(m3)	
HHモ13	トラフ	50x2	0.15		0.05	0.6	8.2	0.4	0.55	0.7	3.16	−	3.16	−	GL−600
			0.05x2+0.05												
HHモ13	既設配管接続	50x2	0.15		0.05	0.6	9.8	0.4	0.55	0.7	3.77	−	3.77	−	GL−600
			0.05x2+0.05												
計							18				6.93		6.93		

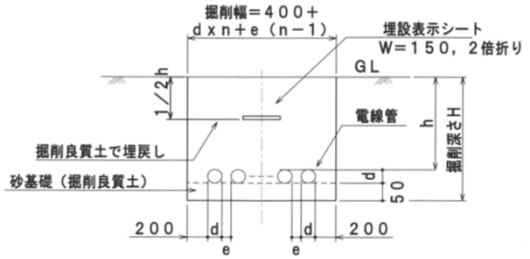

電線管多条布設断面図　（舗装なし）

ｄ＝管の呼び径
ｅ＝管間隔：呼び径５０以下は５０mm，５１～１５０までは７０mm
ｈ＝管の土被り（６００以上）
Ｈ＝掘削深さｈ＋ｄ＋５０

工事名:令和4年度新宿御苑西休憩所改修工事　電気設備工事

構内情報通信設備　電線管布設土工事計算書　　No.2

区間		配管	管幅	舗装厚	最大管高	土被り	配管距離	作業余幅	掘削幅	掘削深さ	掘削	山砂	埋戻し	残土処分	備考
自	至	サイズ	(m)	(m)	(m)	(m)	(m)	(m)	(m)	(m)	(m3)	(m3)	(m3)	(m3)	
HHモ13	トラフ	50x1	0.05		0.05	0.6	10.5	0.4	0.45	0.7	3.31	−	3.31	−	GL−600
計							10.5				3.31		3.31		

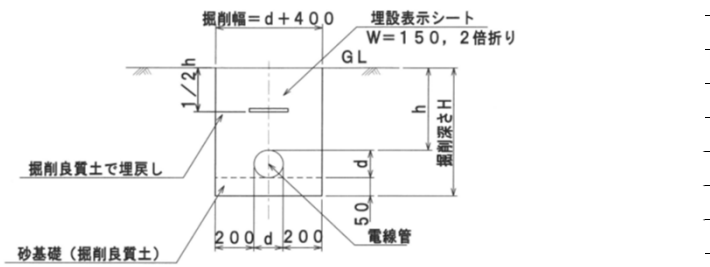

電線管埋設断面図　（舗装なし）

ｄ＝管の呼び径
ｈ＝管の土被り（３００又は６００）
Ｈ＝掘削深さｈ＋ｄ＋５０

工事名:令和4年度新宿御苑西休憩所改修工事　電気設備工事

構内配電線路設備　電線管布設土工事計算書　　No.3

区間		配管	管幅	舗装厚	最大管高	土被り	配管距離	作業余幅	掘削幅	掘削深さ	掘削	山砂	埋戻し	残土処分	備考
自	至	サイズ	(m)	(m)	(m)	(m)	(m)	(m)	(m)	(m)	(m3)	(m3)	(m3)	(m3)	
母子森QB	HHモ13	50x2	0.15		0.05	0.3	55	0.4	0.55	0.4	12.1	−	12.1	−	GL−300
			0.05x2+0.05												
母子森QB	HHモ13	50x2	0.15		0.05	0.6	22	0.4	0.55	0.7	8.47	−	8.47	−	GL−600
			0.05x2+0.05												
計							77				20.57		20.57		

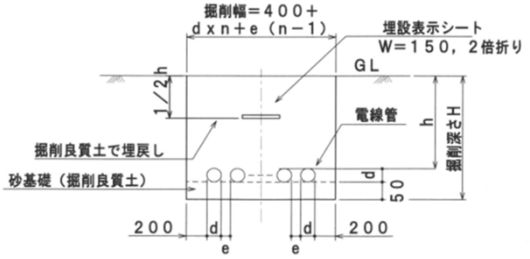

電線管多条布設断面図　（舗装なし）

ｄ＝管の呼び径
ｅ＝管間隔：呼び径５０以下は５０mm，５１～１５０までは７０mm
ｈ＝管の土被り（６００以上）
Ｈ＝掘削深さｈ＋ｄ＋５０

数　量　拾　い　出　し　表

工事名：令和4年度新宿御苑西休憩所改修工事　電気設備工事

1 電灯（幹線）　拾い出し

No.　1 /5

品名		単位	施工方法	分電盤L-2			既設分電盤L-1			既設ソーラー制御盤			太陽光発電連携											計	集計数量
				回路	電灯幹線L4			電灯幹線L1			ﾌﾟﾛﾜﾎﾟﾝﾌﾟ														
				区分																					
CET38sq,E5.5sq		m	地中	平	8.2																			8.2	8.8
	(FEP50)			立	0.6																			0.6	
CET38sq,E5.5sq		m	地中トラフ内	平	4.6																			4.6	4.6
	(難燃FEP50)			立																					
CET38sq,E5.5sq		m	露出	平																					3.0
	(G54)			立	3																			3.0	
CET38sq,E5.5sq		m	天井内	平	5.6																			5.6	5.6
	天井内			立																					
CET38sq,E5.5sq		m	インペイ	平																					0.5
	(E51)			立	0.5																			0.5	
CET22sq		m	地中	平				9.8																9.8	9.8
	(FEP50)			立																					
CET22sq		m	地中	平				2.2																2.2	2.8
	既設FEP管内			立				0.6																0.6	
CET22sq		m	インペイ	平																					1.5
	既設管内			立				1.5																1.5	
CE22sq-2C		m	地中	平							9.3													9.3	9.3
	(FEP40)			立																					
CE22sq-2C		m	地中	平							2.4													2.4	3.0
	既設FEP管内			立							0.6													0.6	
CE22sq-2C		m	インペイ	平																					1.5
	既設管内			立							1.5													1.5	
空配管		m	ｲﾝﾍﾟｲ	平										7.5										7.5	8.0
	(PF22)			立										0.5										0.5	
空配管		m	ｲﾝﾍﾟｲ	平										7.5										7.5	8.0
	(PF28)			立										0.5										0.5	
PB：SS200x200x100	(0.16m2)	個	露出											1										1.0	1.0
SUS,WP	ET付																								
PB：SS300x300x200	(0.42m2)	個	露出		1																			1.0	1.0
SUS,WP	ET付																								
電灯分電盤	L-2	面	壁掛型		1																			1.0	1.0
異種管接続材		個			1																			1.0	1.0
	FEP50																								

数　量　拾　い　出　し　表　　　　**工事名：令和4年度新宿御苑西休憩所改修工事　電気設備工事**

1 電灯(照明)　　拾い出し　　No.　2 /5

品名		単位	施工方法	回路区分	分電盤L-2 電灯幹線L4	既設分電盤L-1 電灯幹線L1	既設ソーラー制御盤 ﾌﾞﾛﾜﾎﾟﾝﾌﾟ	計	集計数量
土工事	FEP50x2	m			8.2	9.8		18.0	18.0
	GL-600								
HH貫通孔		ヶ所			1	1	1	3.0	3.0
	75φx100L								
ケーブルジョイント	レジン注入	ヶ所				1	1	2.0	2.0
CET22sq,CE22sq-2C,	直線接続 M2								

数　量　拾　い　出　し　表

工事名:令和4年度新宿御苑西休憩所改修工事　電気設備工事

1 電灯(照明)　　拾い出し

No.　3 /5

品名		単位	施工方法	分電盤L-2																						計	集計数量
				回路	101																						
				区分	休憩室低天井部				屋外			休憩室勾配天井部				既設管理室											
EEF-1.6-3C(1CE)		m	天井内	平	13.2	(1.2x11)			5.3			2.4														20.9	32.5
				平	9.2	(2.3x4)						2.4														11.6	
EEF-1.6-3C(1CE)		m	インペイ	立					0.8																	0.8	0.8
	(PF16)			立																							
EEF-1.6-2Cx2(1CE)		m	天井内	平	12.3							19.2	(2.4x8)													31.5	33.5
				平	2																					2.0	
EEF-1.6-3Cx2		m	天井内	立	3.8																					3.8	3.8
				立																							
EEF-1.6-3Cx2		m	天井内	平	1.7																					1.7	1.7
	(PF22)			平																							
EEF2.0-3C(1CE)		m	天井内	平	1.5																					1.5	1.5
				平																							
EEF2.0-3C(1CE)		m	インペイ	立	0.5																					0.5	0.5
	(PF22)			立																							
IE1.6x2E1.6		m	管内	平								22.8	(1.9x12)													22.8	22.8
	器具内			立																							
IE1.6x2E1.6		m	露出	平								7.2	(0.6x12)													7.2	13.2
	(E19)			立								6	(0.5x12)													6.0	
PB:SS150x150x150	(0.135m2)	個	露出									12														12.0	12.0
	ET付																										
アウトレットボックス		個			1	4			1																	6.0	6.0
	中浅VE製																										
埋込ｽｲｯﾁ		個														1										1.0	1.0
1P15Ax1	金属ﾌﾟﾚｰﾄ																										
埋込ｽｲｯﾁ		個			1																					1.0	1.0
1P15Ax5,ﾈｰﾑ付	金属ﾌﾟﾚｰﾄ																										
照明器具	A48	台	直付									24														24.0	24.0
	LSS1-4-48LN																										
照明器具	B17	台	DL			16																				16.0	16.0
	LRS1-17LN																										
照明器具	C	台	BR						1																	1.0	1.0
屋外ﾌﾞﾗｹｯﾄ	センサー内蔵																										

数　量　拾　い　出　し　表

工事名：令和4年度新宿御苑西休憩所改修工事　電気設備工事

1 電灯(コンセント)　　拾い出し

No.　4 /5

品名		単位	施工方法	分電盤L-2																既設L-1						計	集計数量
				回路	301		302			303		304			401		402			既設自販機							
				区分																							
EEF2.0-3C(1CE)		m	天井内	平	1.7		8.3	3.4		6.3		14.7	3.4		1.2	2.3	3	2.2		0.7						47.2	61.9
				平	3.6		3.4			3.6		3.4								0.7						14.7	
EEF2.0-3C(1CE)		m	インペイ	立	0.5		0.5			0.5		0.5			0.5		0.5			0.5						3.5	14.8
	(PF22)			立	2.7	2.7				2.7	2.7									0.5						11.3	
IE2.0x2E2.0		m	露出	平	0.8		0.8	0.8	0.6	0.8		0.8	0.8	0.6												6.0	10.0
	(E19)			立	0.5		0.5	0.5	0.5	0.5		0.5	0.5	0.5												4.0	
IE2.0x2E2.0		m	インペイ	平																							19.2
	(E19)			立	2.4		2.4	2.4	2.4	2.4		2.4	2.4	2.4												19.2	
PB：SS150x150x150	(0.135m2)	個	露出				2					2														4.0	4.0
	ET付																										
アウトレットボックス		個			2		3			2		3			2		2			3						17.0	17.0
	中浅VE製																										
埋込コンセント	2P15A,E付x2	個			2		3			2		3								2						12.0	12.0
	新金プレート																										

数　量　拾　い　出　し　表

工事名：令和4年度新宿御苑西休憩所改修工事　電気設備工事

1 電灯(配線ダクト)　　拾い出し

No.　5 /5

品名		単位	施工方法	分電盤L-2																						計	集計数量
				回路	102																						
				区分			配線ダクト																				
EEF1.6-2C		m	天井内	平	1.5																					1.5	1.5
				平																							
EEF1.6-2C		m	インペイ	立	1.7																					1.7	1.7
	(PF16)			立																							
EEF2.0-3C(1CE)		m	天井内	平	3.2																					3.2	3.2
				平																							
EEF2.0-3C(1CE)		m	インペイ	立	0.5																					0.5	0.5
	(PF22)			立																							
EEF2.0-3C(1CE)		m	露出	平	1																					1.0	1.5
	(E25)			立	0.5																					0.5	
アウトレットボックス		個			1																					1.0	1.0
	中浅VE製																										
PB：SS150x150x150	(0.135m2)	個	露出		1																					1.0	1.0
	ET付																										
埋込ｽｲｯﾁ		個			1																					1.0	1.0
1P15Ax1	金属ﾌﾟﾚｰﾄ																										
配線ダクト	直線	本					6	(2x3)																		6.0	6.0
2P15A,E付	3m																										
配線ダクト	直線	本					4	(2x2)																		4.0	4.0
2P15A,E付	2m																										
配線ダクト	付属品	個					1																			1.0	1.0
2P15A,E付	フィードインキャップ																										
配線ダクト	付属品	個					8																			8.0	8.0
2P15A,E付	ジョイナー																										
配線ダクト	付属品	個					3																			3.0	3.0
2P15A,E付	ジョイナーL																										
配線ダクト	付属品	個					2																			2.0	2.0
2P15A,E付	ジョイナーT																										
配線ダクト	付属品	個					21																			21.0	21.0
2P15A,E付	吊ハンガー1.5m																										

数　量　拾　い　出　し　表

工事名：令和4年度新宿御苑西休憩所改修工事　電気設備工事

2 動力(幹線)　　拾い出し

No.　1 /2

品名		単位	施工方法	空調動力盤M-1		計	集計数量
				回路	動力幹線M5		
				区分			
CET38sq,E5.5sq		m	地中	平	8.2	8.2	8.8
	(FEP50)			立	0.6	0.6	
CET38sq,E5.5sq		m	地中トラフ内	平	4.8	4.8	4.8
	(難燃FEP50)			立			
CET38sq,E5.5sq		m	露出	平			1.5
	(G54)			立	1.5	1.5	
異種管接続材		個			1	1.0	1.0
	FEP50						
空調動力盤	M-1	面	壁掛型		1	1.0	1.0
	屋外防雨						
HH貫通孔		ヶ所			1	1.0	1.0
	75φx100L						
土工事							
※電灯に含む							

数　量　拾　い　出　し　表

工事名：令和4年度新宿御苑西休憩所改修工事　電気設備工事

2 動力(二次側)　　拾い出し

No.　2 /2

品名		単位	施工方法	空調動力盤M-1																					計	集計数量
				回路	M1																					
				区分	空調室外機																					
CET14sq,E5.5sq		m	露出	平																						1.5
	(G36)			立	1.5																				1.5	
CET14sq,E5.5sq		m	地中トラフ内	平	5.5																				5.5	5.5
	(難燃FEP40)			立																						
CET14sq,E5.5sq		m	コロガシ	平	0.5																				0.5	1.0
	冷媒管共巻き			立	0.5																				0.5	
異種管接続材		個			1																				1.0	1.0
	FEP40																									
電動機結線		ケ所			1																				1.0	1.0
	直入始動																									

数　量　拾　い　出　し　表

工事名:令和4年度新宿御苑西休憩所改修工事 電気設備工事

3 受変電設備　　拾い出し

No.　1 /1

品名		単位	施工方法	回路区分	母子森キュービクル 単相三線	三相三線	計	集計数量
受変電 電線		m	QB内	平	0.5	0.5	1.0	1.0
KIP14sqx3	QB内			立				
受変電 電線		m	QB内	平	2	2	4.0	4.0
KIP60sqx3	QB内			立				
計器用変流器		個			2	2	4.0	4.0
CT-200/5A								
配電盤電流計		個			1	1	2.0	2.0
CT併用 200/5A	切替付							
単相変圧器	油入ﾄｯﾌﾟﾗﾝﾅｰ	台			1		1.0	1.0
6600V-210V/105V	30KVA							
三相変圧器	油入ﾄｯﾌﾟﾗﾝﾅｰ	台				1	1.0	1.0
6600V-210V	50KVA							
配電盤遮断器増設		個			1		1.0	1.0
MCCB3P50/50								
配電盤遮断器増設		個				1	1.0	1.0
MCCB3P100/60								

数　量　拾　い　出　し　表

工事名：令和4年度新宿御苑西休憩所改修工事 電気設備工事

4 情報通信網　　拾い出し

No.　1 /1

品名		単位	施工方法	回路	情報通信				計	集計数量
				区分	屋外		屋内			
空配管		m	地中	平	10.5				10.5	11.1
	(FEP50)			立	0.6				0.6	
空配管		m	地中トラフ内	平	5				5.0	5.0
	(FEP50)			立						
空配管		m	露出	平						3.0
	(G54)			立	3				3.0	
空配管		m	ｲﾝﾍﾟｲ	平			7.7	5.4	13.1	18.5
	(PF22)			立			2.7	2.7	5.4	
異種管接続材		個			1				1.0	1.0
	FEP50									
アウトレットボックス		個					2		2.0	2.0
	中浅VE製									
PB：SS200x200x100	(0.16m2)	個	露出		1				1.0	1.0
SUS,WP										
ノズルプレート		組					2		2.0	2.0
	新金プレート									
土工事	FEP50x1	m			10.5				10.5	10.5
	GL-600									
HH貫通孔		ヶ所			1				1.0	1.0
	75φx100L									

数　量　拾　い　出　し　表

工事名：令和4年度新宿御苑西休憩所改修工事　電気設備工事

5 構内配電線路　　拾い出し

No.　1 /1

品名		単位	施工方法	回路	電灯幹線L4							動力幹線M5														計	集計数量
				区分	母子森QB～既設ハンドホール「モ13」																						
CET38sq E5.5sq		m	地中	平	5	14	13	23	22			5	14	13	23	22										154.0	155.2
	(FEP50)			立	0.6							0.6														1.2	
CET38sq E5.5sq		m	露出	平																							1.0
	(G54)			立	0.5							0.5														1.0	
CET38sq E5.5sq		m	コロガシ	平	2							2														4.0	4.0
	QB内			立																							
PB：SS300x300x200	(0.42m2)	個	露出		1																					1.0	1.0
SUS,WP	ET付																										
異種管接続材		個			1							1														2.0	2.0
	FEP50																										
土工事	FEP50x2	m			5	14	13	23																		55.0	55.0
	GL-300																										
土工事	FEP50x2	m							22																	22.0	22.0
	GL-600																										
HH貫通孔		ヶ所			9							9														18.0	18.0
	75φx100L																										

数　量　拾　い　出　し　表

工事名：令和4年度新宿御苑西休憩所改修工事　電気設備工事

6 撤去　　電灯

No.　1 /2

品名		単位	施工方法	既設分電盤L-1												既設ソーラー制御盤										計	集計数量
				回路	電灯幹線L1			電灯二次側								ブロアポンプ											
				区分				休憩室照明					自販機コンセント														
2.0x2E2.0		m	インペイ	平				5.4		31.5	(3.5x9)	5.5														42.4	90.1
配線のみ撤去	(PF16)			立				1.5	2.2	44	(2.2x20)															47.7	
2.0x2E2.0		m	露出	平									0.7	0.7												1.4	2.4
	(E19)			立									0.5	0.5												1.0	
1.6x2		m	インペイ	平				3.2																		3.2	6.7
配線のみ撤去	(PF16)			立				1.3	2.2																	3.5	
CV22sq-3C		m	地中	平	6.8	2.8																				9.6	9.6
	(FEP50)			立																							
CV22sq-3C		m	地中	平	2.2																					2.2	2.8
ｹｰﾌﾞﾙのみ撤去	(FEP50)			立	0.6																					0.6	
CV22sq-3C		m	インペイ	平																							1.5
ｹｰﾌﾞﾙのみ撤去	(FEP50)			立	1.5																					1.5	
CV22sq-2C		m	地中	平												6.8	2.8									9.6	12.1
	(FEP50)			立												2.5										2.5	
CV22sq-2C		m	地中	平												2.4										2.4	3.0
ｹｰﾌﾞﾙのみ撤去	(FEP50)			立												0.6										0.6	
CV22sq-2C		m	インペイ	平																							1.5
ｹｰﾌﾞﾙのみ撤去	(FEP50)			立												1.5										1.5	
プルボックス	(0.105m2)	個											1													1.0	1.0
150x150x100	鋼製																										
スイッチ		個						1																		1.0	1.0
1P15Ax2	プレート共																										
防雨コンセント		個											1	1												2.0	2.0
2P15AE																											
照明器具(ﾌﾞﾗｹｯﾄ)	ｶﾞﾗｽｸﾞﾛｰﾌﾞ≒300φ	台						11																		11.0	11.0
HF100Wx1	ﾊﾞﾗｽﾄﾚｽ型																										
ハンドホール		基			1																					1.0	1.0
H2-9、R2K60相当	900x900x900H																										

数　量　拾　い　出　し　表

工事名：令和4年度新宿御苑西休憩所改修工事　電気設備工事

6 撤去　　受変電

No.　2 /2

品名		単位	施工方法	母子森キュービクル																					計	集計数量
				回路	単相三線		三相三線																			
				区分																						
受変電　電線		m	QB内	平	2		2																		4.0	4.0
KIP38sqx3	QB内			立																						
計器用変流器		個			2		2																		4.0	4.0
CT-150/5A																										
配電盤電流計		個			1		1																		2.0	2.0
CT併用 150/5A	切替付																									
単相変圧器	油入	台			1																				1.0	1.0
6600V-210V/105V	20KVA																									
三相変圧器	油入	台					1																		1.0	1.0
6600V-210V	30KVA																									

令和4年度新宿御苑西休憩所改修工事　電気設備工事

構 造 物 単 位 数 量 計 算 書

工種：ハンドホール撤去　　1基当たり　　No.1

ブロックハンドホールH2-9,蓋R2K60相当
900x900x900H　　（外寸：1040x1040x1180H、1.28m3）

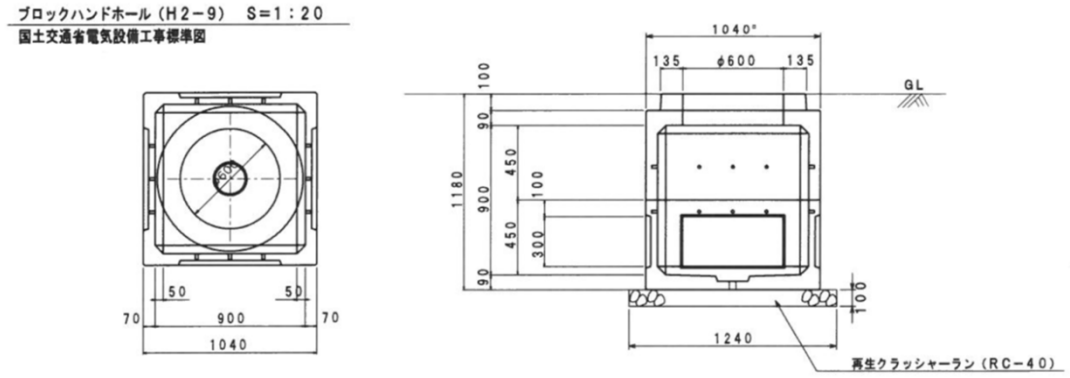

種別	規格	算式	単位	数量
コンクリート壊し	ハンドブレーカー	(1.04x1.04x1.18)-(0.9x0.9x0.9)=0.395	m3	0.395
ガラ積込み		重量：0.395x2.3t=0.909t	m3	0.395
鉄蓋	R2K60	710φx50H(38Kg、枠共)	枚	1.0

令和4年度新宿御苑西休憩所改修工事　数量調書

４. 機械設備工事

工事名称：令和4年度新宿御苑西休憩所改修工事

〔 機器類 〕

工事種目	1)空調設備a.空調機器
系　　統	

機　器　仕　様									数量							計	単位	備考
記号	名称	形式	冷房(KW)	暖房(KW)	電源(φ-V-KW)			付属品										
ACP-1	マルチエアコン室外機	12HPシステム	33.5	37.5	3	200	12.6	防振ゴム	1							1	台	
ACP-1A	同上室内機	天井埋込ﾀﾞｸﾄ型	16	18	1	200	0.401	ﾄﾞﾚﾝｱｯﾌﾟ、ﾌｨﾙﾀｰ	2							2	台	2台一式
								背面吸込ﾌｨﾙﾀｰﾁｬﾝﾊﾞｰ										
								ｺﾝﾄﾛｰﾗｰ・防振吊具										
室外機搬入	930x765x1660H(213Kg)	213/1.18=180Kg/m3	容積品200Kg/m3未満						1							1	式	

工事名称：令和4年度新宿御苑西休憩所改修工事

数　量　集　計　表

工事種目	1)空調設備b.空調配管

配管箇所	管種	管径	拾い出し数量(実数)															合　計	整数値	単位
			拾い出し1/1																	
冷媒配管																				
冷媒管(液)	保温付冷媒銅管	9.5φ	5.3															5.3	5	m
冷媒管(液)	保温付冷媒銅管	12.7φ	2.2	3.5	0.5	4.2												10.4	10	m
冷媒管(ガス)	保温付冷媒銅管	15.9φ	5.3															5.3	5	m
冷媒管(ｶﾞｽ)	保温付冷媒銅管	25.4φ	2.2	3.5	0.5	4.2												10.4	10	m
ドレン管																				
屋内一般	VP	25	4.3															4.3	4	m
屋内一般	VP	40	2.3															2.3	2	m
屋外配管	VP	40	3.0															3.0	3	m
地中配管	VP	40	4.4	0.8	0.2													5.4	5	m
電気工事																				
ｹｰﾌﾞﾙ(EM-CEE)	1.25sq-2C	天井内	19.1	3.5														22.6	23	m
ｹｰﾌﾞﾙ(EM-CEE)	1.25sq-2C	PF管内	3.4															3.4	3	m
合成樹脂可とう電線管	PF16	インペイ	3.4															3.4	3	m
アウトレットボックス	VE製四角中浅		2.0															2.0	2	個
リモコン取付			2.0															2.0	2	個
保温・塗装工事																			1式	
冷媒管保温外装	SUSラッキング		3.5	0.5														4.0		m
ドレン管保温	隠ぺい	25	4.3															4.3		m
ドレン管保温	隠ぺい	40	2.3															2.3		m
ドレン管塗装	屋外露出	VP40	3.0															3.0		m

工事名称：令和4年度新宿御苑西休憩所改修工事　　拾　い　出　し　表

工事種目	1)空調設備b.空調配管（拾い）

配管箇所	管種	管径	保温種	拾い出し数量																		小計(実数)	単位
				ACP-1A				ACP-1Ax2合流～室外機						リモコン									
冷媒管	液+ガス																						
屋内一般	R1：9.5φ ＋ 15.9φ		B	平	1.4	3.9																5.3	m
				立																			
屋内一般	R2：12.7φ ＋ 25.4φ		B	平				2.2														2.2	m
屋外配管	R2：12.7φ ＋ 25.4φ		D	平					3.0		0.5											3.5	m
				立							0.5											0.5	m
地中配管	R2：12.7φ ＋ 25.4φ		屋外ﾄﾗﾌ	平						4.2												4.2	m
ドレン管																							
屋内一般	VP	25	B	平	1.2	3.1																4.3	m
屋内一般	VP	40	B	平				2.3														2.3	m
屋外配管	VP	40	G	立					3.0													3.0	m
地中配管	VP	40	屋外ﾄﾗﾌ	平						4.4												4.4	m
地中配管	VP	40	F	平							0.8											0.8	m
				立							0.2											0.2	m
室内外連絡ケーブル・リモコンケーブル																							
CEE	1.25-2C	冷媒共巻	コロガシ	平	1.4	3.9		2.2		4.2	0.5			2.2	4.7							19.1	m
				立					3.0		0.5											3.5	m
CEE	1.25-2C	(PF16)	PF管内	立										1.7	1.7							3.4	m
リモコン取付														2.0								2.0	個

《配管箇所》　（屋内一般）（屋外配管（架空・暗渠））（機械室・便所）（地中配管）

《保 温 種》　A：屋内露出．　B：隠ぺい(PS・天井)．　C：床下及び暗渠．　D：屋外露出．E：ｺﾝｸﾘｰﾄ内．
F：土中埋設．　G：管塗装（VP管用）．H：管塗装(鋼管用)．

工事名称：令和4年度新宿御苑西休憩所改修工事

工事種目	1）空調設備c.空調ダクト-1

〔 円 形 風 道 〕

施工箇所		保温・塗装　集計（m）		5. 塗装(亜鉛鉄板)
ロ	屋内露出(居室・廊下)	1. 屋内露出　保温		6. 保温外装(綿布)
キ	機械室・書庫・倉庫	2. 機械室　保温		7. 保温・塗装無し
イ	屋内隠蔽・ﾀﾞｸﾄｼｬﾌﾄ内	3. 屋内隠蔽　保温	5.40	
ガ	屋外露出・多湿箇所	4. 屋外露出　保温		

ダクト寸法	周　長	施工箇所	用途区分	保温塗装区分	長　さ（m）																		小計（m）	計（m）	面積計（㎡）	備考
					ACP-1B																					
300	0.94	イ	SA	3	平	0.6	0.5	0.6	0.5														2.2	5.4	5.08	保温有
					立	0.8	0.8	0.8	0.8														3.2	↓		
																								5.0		
円形ダクト保温工事																							5.4		1式	
300φ、屋内インペイ、GW25t																										

工事名称：令和4年度新宿御苑西休憩所改修工事

工事種目	1）空調設備c.空調ダクト-2

名称	規格	材質	単位	寸法		拾出数量															計	備考
						ACP-1																
制気口・器具																						
吹出ノズル	二重ノズル	鋼製	個	350φ	(0.96m2)	4															4	
レタングリル	GVS	鋼製	個	400x1300	(0.52m2)	2															2	

工事名称　　令和4年度新宿御苑中央休憩所改修工事

工事種目	1)空調設備c.空調ダクト-3(制気口ボックス類)

			単位		ダクト表面積 (m^2)						内貼	内貼	隠蔽外貼	露出外貼	塗装	塗装
ﾎﾞｯｸｽﾄ 寸法 (W × L × H)	保温塗装施工区分	保温仕様	面積 (m^2)	数量 (個)	～450 0.5mm	451～750 0.6mm	751～1500 0.8mm	1501～2200 1.0mm	2201～ 1.2mm	1.6mm	GW50t	GW25t	GW25t	GW25t	露出保温上	露出鉄板上
SA接続チャンバー																
1300 × 500 × 300	隠蔽(保温塗装無)	内貼25t ALG貼	2.38	2			4.76					4.76				
RG取付ボックス																
500 × 1400 × 300	隠蔽(保温塗装無)	内貼25t ALG貼	2.54	2		5.08						5.08				
計						5.08	4.76					9.84				

工事名称：令和4年度新宿御苑西休憩所改修工事

〔 機器類 〕

工事種目	2）換気設備a.喚気機器
系　　統	

機　器　仕　様									数量						計	単位	備考
記号	名称	形式	風量(m3/h)	静圧(Pa)	電源（φ-V-W）			付属品									
HEX-1	全熱交換器	天井埋込ダクト型	600	150	1	200	625	コントローラー・防振吊具	2						2	台	
								ﾊﾟｲﾌﾟﾌｰﾄﾞ200φx2									

工事名称:令和4年度新宿御苑西休憩所改修工事

数　量　集　計　表

工事種目	2)換気設備b.喚気配線

配管箇所	管種	管径	拾い出し数量(実数)														合計	整数値	単位
			HEX-1																
電気工事																			
ｹｰﾌﾞﾙ(EM-CEE)	1.25sq-2C	コロガシ	4.8	6.8													11.6	12	m
ｹｰﾌﾞﾙ(EM-CEE)	1.25sq-2C	PF管内	1.7	1.7													3.4	3	m
合成樹脂可とう電線管	PF16	インペイ	1.7	1.7													3.4	3	m
アウトレットボックス	VE製四角中浅		1.0	1.0													2.0	2	個
リモコン取付			1.0	1.0													2.0	2	個

工事名称：令和4年度新宿御苑西休憩所改修工事

工事種目	2）換気設備c.喚気ダクト

〔 円 形 風 道 〕

施工箇所		保温・塗装　集計（m）		5．塗装(亜鉛鉄板)	
ロ	屋内露出(居室・廊下)	1．屋内露出　保温		6．保温外装(綿布)	
キ	機械室・書庫・倉庫	2．機械室　　保温		7．保温・塗装無し	
イ	屋内隠蔽・ﾀﾞｸﾄｼｬﾌﾄ内	3．屋内隠蔽　保温	19.30		
ガ	屋外露出・多湿箇所	4．屋外露出　保温			

ダクト寸法	周　長	施工箇所	用途区分	保温塗装区分		長　さ（m）																	小計（m）	計（m）	面積計（㎡）	備考
						HEX-1																				
200	0.63	イ	OA	3	平	0.3	2.0			0.4	1.0												3.7	19.3	15.20	保温有
					立	0.5				0.5													1.0	↓		
		イ	SOA	3	平	0.3	4.9	0.3		0.3	2.4	0.3											8.5	19		
					立	0.5	0.5			0.5	0.5												2.0			
		イ	EA	7	平	0.4	0.7			0.3	1.7												3.1			
					立	0.5				0.5													1.0			
ダクト保温工事																							19.3	1式		
200φ、屋内インペイ、GW25t																										

工事名称：令和4年度新宿御苑西休憩所改修工事

工事種目	2）換気設備c.喚気ダクト-2

名称	規格	材質	単位	寸法		拾出数量														計	単位	備考
						HEX-1																
制気口・器具																						
吹出ノズル	二重ノズル	鋼製		240φ	(0.05m2)	1	1													2	個	
パイプフード取付	材料費は換気機器に含む			200φ		2	2													4	個	