指定湖沼位置図

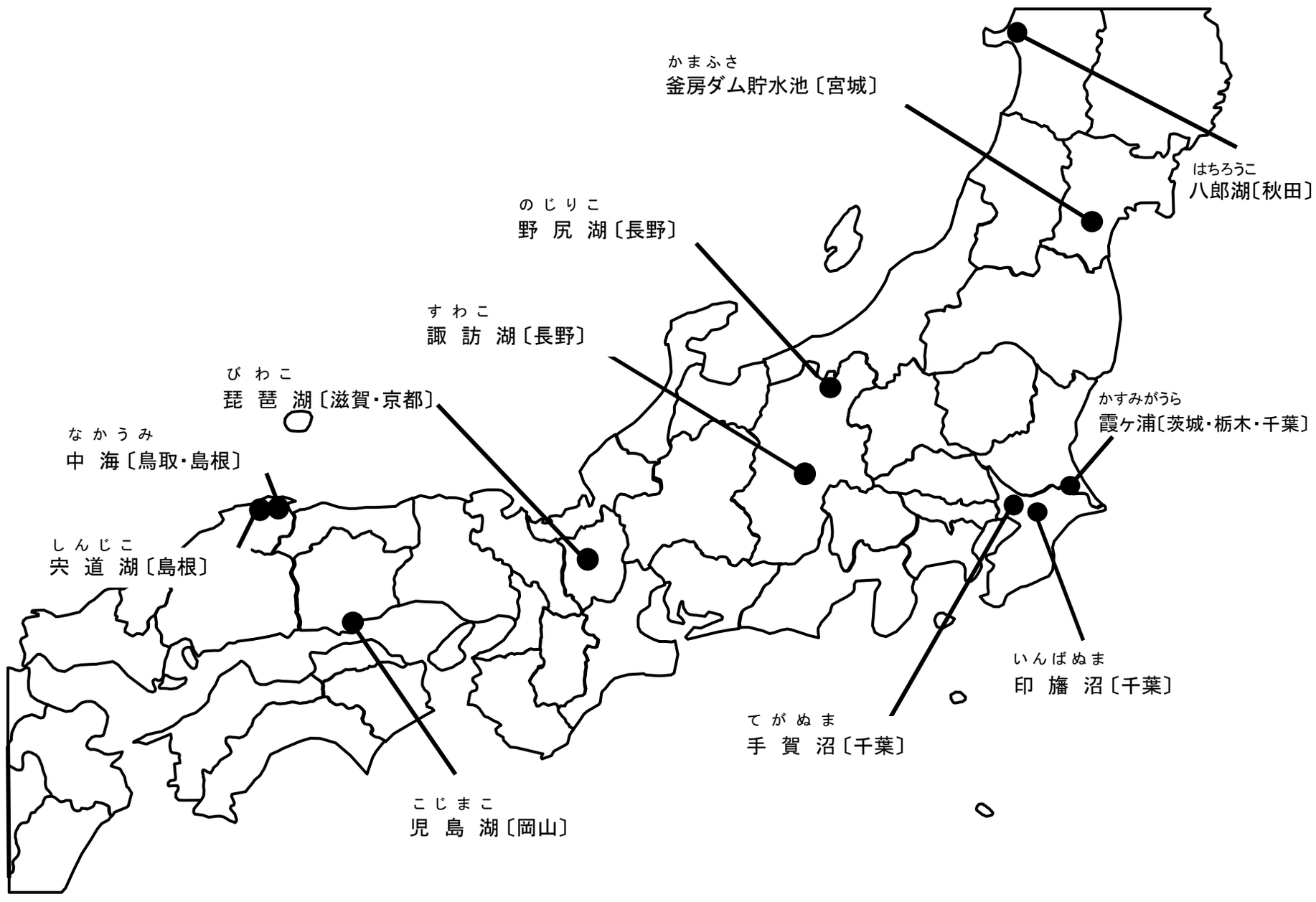
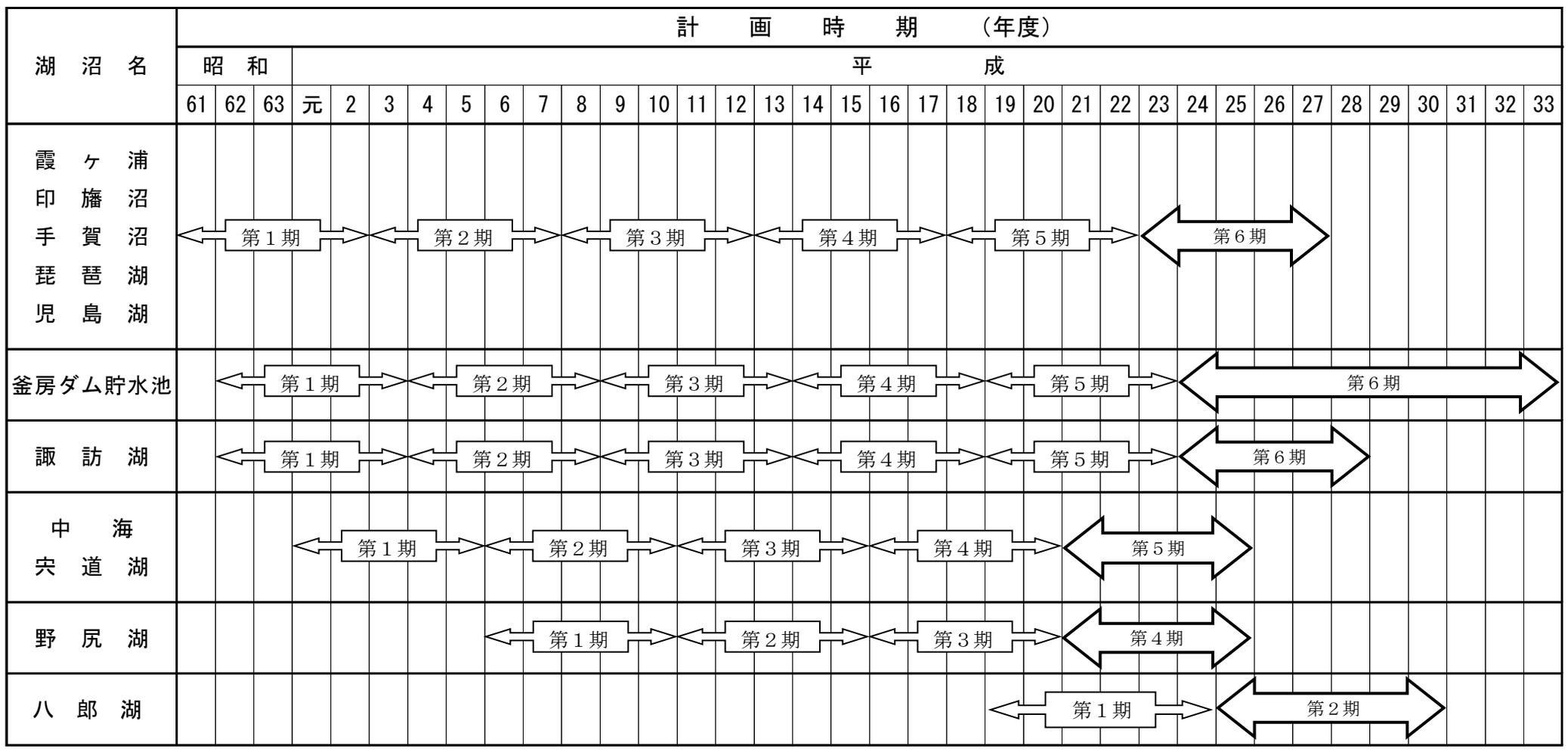
湖沼水質保全計画策定状況一覧（平成25年度現在）