환경성기구도
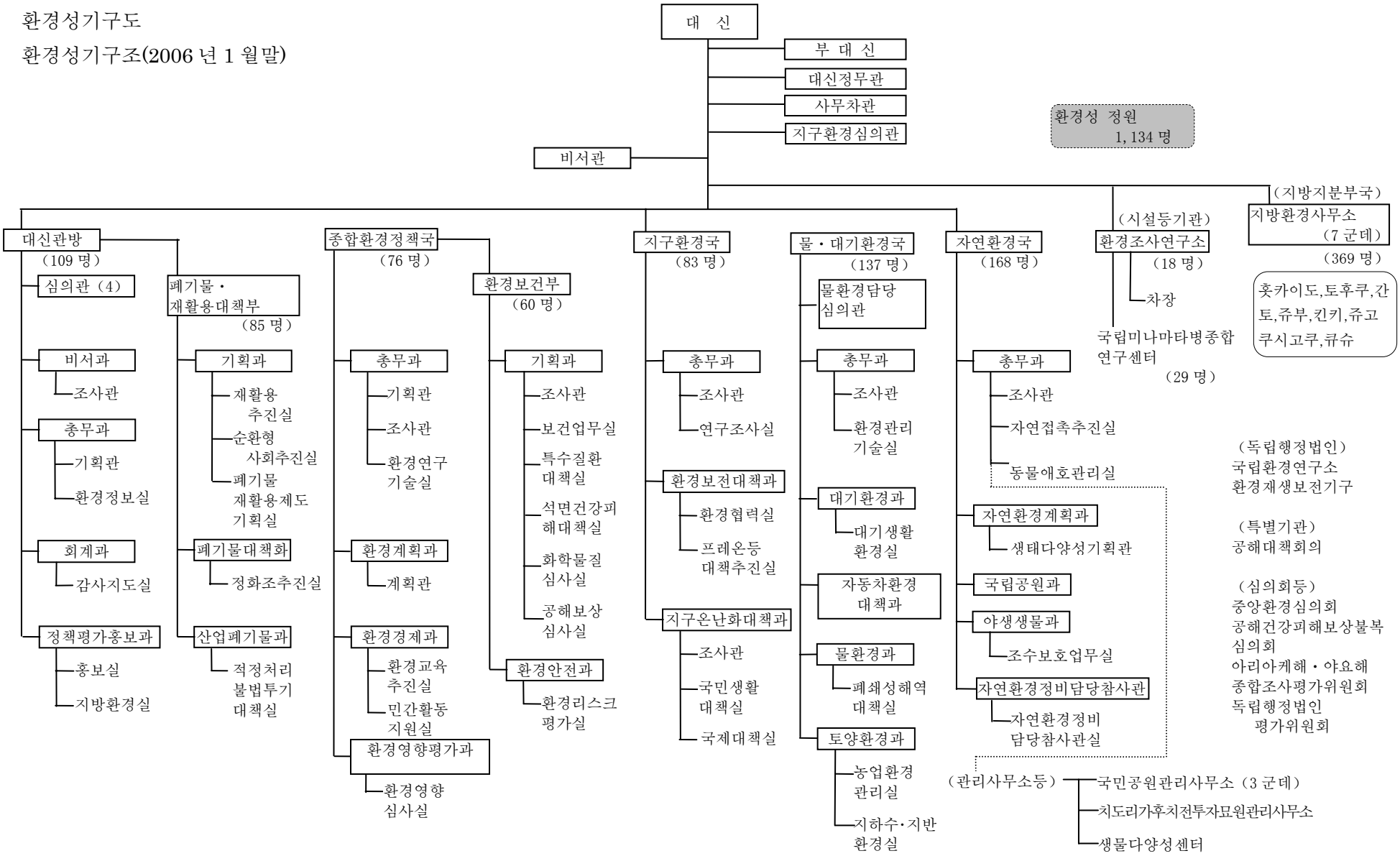
환경성기구조(2006 년 1 월말)